Electrolux

Modulare Großküchengeräteserie 700XP 4-Flammen-Gastischherd

ARTIKEL # _____

MODELL # _____

NAME # _____

SIS # _____

AIA # _____

Modulare Großküchengeräteserie

700XP 4-Flammen-Gastischherd

371001 (E7GCGH4C00) 4-FLAMMEN-GAS-TISCHHERD 800 MM

Kurzbeschreibung

Artikel Nr. _____

Gasherd, 4 Flammen (je 5,5 kW), Tischgerät

mit 1,5 mm starker Deckplatte aus CrNiStahl 1.4301, Front-, Rücken- und Seitenverkleidungen aus CrNiStahl 1.4301 mit Scotch-Brite Schliff

- Topfträger aus Gusseisen

- Brennerdurchmesser: je 60 mm

Gerät bestückt mit Erdgas-Düsen

Tischgerät, Korpushöhe 250 mm

Genehmigung: _____

Hauptmerkmale

- Gerät zur Montage auf offene Unterbauten, Brückenkonsolen oder bodenfreie Systeme.
- Die vier 5,5 kW Hochleistungs-"Flowerflame"-Brenner ermöglichen, dass sich die Flamme unterschiedlichen Topfgrößen anpasst.
- Gasgeräte ausgerüstet für die Verwendung mit Erdgas oder LPG-Gas, Umbausets standardmäßig enthalten.
- Große Topfträger aus Gusseisen (Edelstahl als Option) mit langen Mittelstreben zum Einsatz von größten bis kleinsten Töpfen.
- Die Topfhalterungen aus Gusseisen können in einer Geschirrspülmaschine gereinigt werden.
- Brenner mit Flammenregler.
- Zündsicherung bei jedem Brenner schützt vor unbeabsichtigtem Erlöschen der Flamme.
- Geschützte Zündflamme.
- IPX 4 Spritzwasserschutz.

Konstruktion

- Außenverkleidung aus Edelstahl mit Scotch Brite Schliff.
- Einteilige tiefgezogene 1,5 mm dicke Deckplatte aus Edelstahl.
- Gerät mit rechtwinkligen Seitenkanten für bündige Verbindung der Gerät nebeneinander ohne Ritzen und Schmutzecken.

Optionales Zubehör

• Träger für Brückeninstallation, 800 mm	PNC 206137 ❑
• Glatte Grillplatte zur Auflage auf 1 Flamme	PNC 206260 ❑
• Gerillte Grillplatte zur Auflage auf 1 Flamme	PNC 206261 ❑
• Glühplatte zur Auflage auf 1 Flamme	PNC 206264 ❑
• Wasserstandsäule mit Schwenkarm (ohne Verbreiterung)	PNC 206289 ❑
• Verbreiterung für Wasserstandsäule für Serie 700	PNC 206291 ❑
• Front-Handlauf, 600 mm	PNC 216047 ❑
• Breiter Handlauf, Portionierbord, 800 mm	PNC 216186 ❑
• 2 Seitenblenden für Tischgeräte	PNC 216277 ❑
• Glatte Grillplatte für 2 Flammen	PNC 921684 ❑
• Gerillte Grillplatte für 2 Flammen	PNC 921685 ❑

Electrolux

Modulare Großküchengeräteserie 700XP 4-Flammen-Gastischherd

- Druckregler für Gasgeräte PNC 927225 ❑

Das Unternehmen behält sich das Recht auf Änderungen der Spezifikation vor.

Electrolux

Modulare Großküchengeräteserie 700XP 4-Flammen-Gastischherd

Front

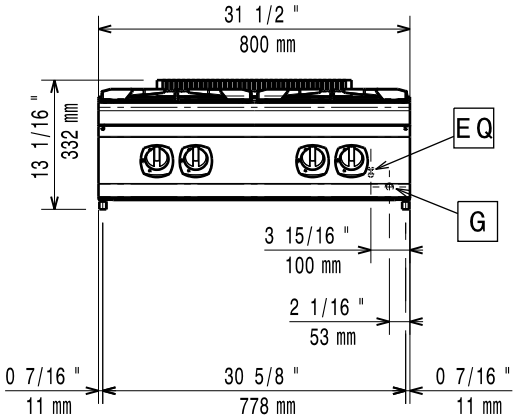

oben

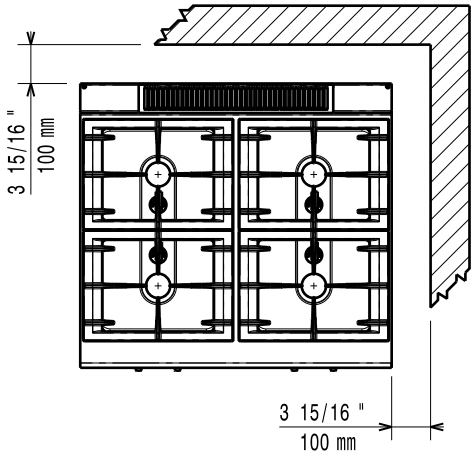

G = Gasanschluss

Seite

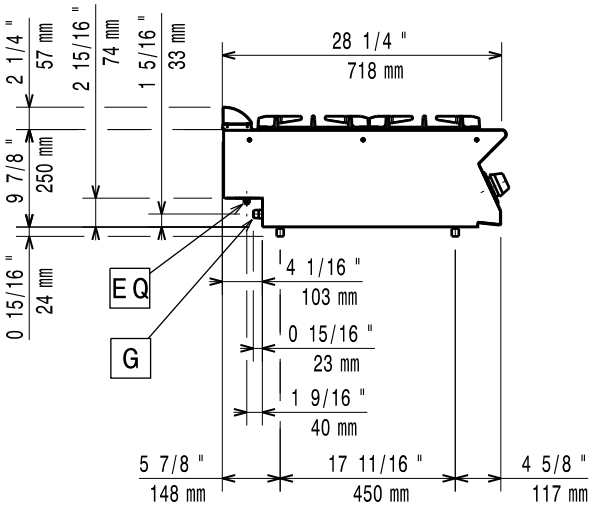

Gas

Gasleistung:	
371001 (E7GCGH4C00)	74998 Btu/hr (22 kW)
Gasart, Option:	LPG;Town
Gaszufuhr:	1/2"
Erdgasdruck:	7" WS (17,4 mbar)
Flüssiggasdruck:	11" WS (27,7 mbar)

Schlüsselinformation

Leistung vordere Brenner	5.5 - 5.5 kW
Leistung hintere Brenner	5.5 - 5.5 kW
Abmessungen in mm hintere Brenner	Ø 60 Ø 60
Abmessungen in mm vordere Brenner	Ø 60 Ø 60
Nettogewicht:	38 kg
Versandgewicht:	45 kg
Versandhöhe:	540 mm
Versandlänge:	830 mm
Versandtiefe:	850 mm
Versandvolumen:	0.38 m³

Bei Aufstellung des Geräts auf oder neben ein temperaturempfindliches Möbel o. ä. muss ein Sicherheitsabstand von ca. 150 mm eingehalten oder eine Isoliervorrichtung installiert werden.

Das Unternehmen behält sich das Recht auf Änderungen der Spezifikation vor.