Electrolux

Modulare Großküchengeräteserie 700XP Gas-Glühplattenherd, 2 offene Flammen, Gasbratofen, Unterschrank

ARTIKEL # _____

MODELL # _____

NAME # _____

SIS # _____

AIA # _____

Modulare Großküchengeräteserie

700XP Gas-Glühplattenherd, 2 offene Flammen, Gasbratofen, Unterschrank

371010 (E7STGL3010)	GAS-GLÜHPLATTE +2 FLAMM.+OFEN+OFFEN. SCHR

Genehmigung: _____

Hauptmerkmale

- Gas beheizt, zentraler 7 kW Brenner, Glühplatte.
- Langlebige Gusseisen-Glühplatte, einfach zu reinigen.
- Max. Temperatur in der Plattenmitte 500 °C, nach außen abnehmend.
- Brenner mittig mit optimierter Verbrennung, Flammenwächter und geschützter Zündflamme.
- Die verschiedenen Temperaturzonen ergeben ein Temperaturgefälle auf der Platte für unterschiedliche Produkte.
- Auf der großen Heizzone ohne Zwischensektoren können gleichzeitig Töpfe unterschiedlichster Größen genutzt werden.
- Töpfe können ohne Anheben zwischen den Heizzonen verschoben werden.
- Im Unterbau ein Gas-Standardofen mit Edelstahlbrennern und selbst stabilisierender Flamme unter der Bodenplatte. Garraum aus Edelstahl mit 3 Einschüben für GN 2/1 Bleche und emaillierter, gerillter Bodenplatte.
- Ofenthermostat regelbar von 110 °C - 270 °C.
- Vor Ort austauschbare Brenner mit optimierter Verbrennung.
- Zündsicherung bei jedem Brenner schützt vor unbeabsichtigtem Erlöschen der Flamme.
- Schrankunterbau zum Lagern von Töpfen, Pfannen etc.
- Alle wesentlichen Komponenten frontseitig gelagert für leichte Wartung.
- Wasserfest nach Schutzart IPX4

Konstruktion

- Außenverkleidung aus Edelstahl mit Scotch Brite Schliff.
- Einteilige tiefgezogene 1,5 mm dicke Deckplatte aus Edelstahl.
- Gerät mit rechtwinkligen Seitenkanten für bündige Verbindung der Gerät nebeneinander ohne Ritzen und Schmutzecken.

Serienmäßiges Zubehör

- 1 St. Verchromter Rost GN 2/1 für statischen Bratofen — PNC 164250

Optionales Zubehör

- 1 Satz geflansche Füße — PNC 206136 ❑
- 4 Füße für Sockelaufstellung (nicht für Serie 900 Stand-Grillgerät) — PNC 206210 ❑
- 2 Auflageschienen für 4 x GN 1/1, für offene Unterbauten — PNC 206244 ❑
- Abgaskondensator für Vollmodul, 150 mm Ø — PNC 206246 ❑
- 1 Paar seitliche Fußblenden — PNC 206249 ❑
- Elektrischer Heizsatz für Unterschränke — PNC 206259 ❑

Electrolux

Modulare Großküchengeräteserie 700XP Gas-Glühplattenherd, 2 offene Flammen, Gasbratofen, Unterschrank

• 1 Paar seitliche Sockelblenden	PNC 206265 ❑
• Wasserstandsäule mit Schwenkarm (ohne Verbreiterung)	PNC 206289 ❑

Electrolux

Modulare Großküchengeräteserie 700XP Gas-Glühplattenherd, 2 offene Flammen, Gasbratofen, Unterschrank

Front

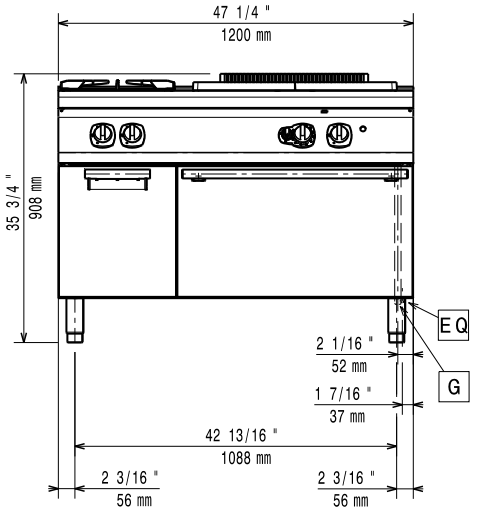

oben

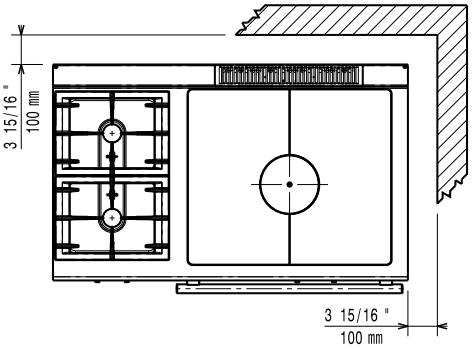

G = Gasanschluss

Seite

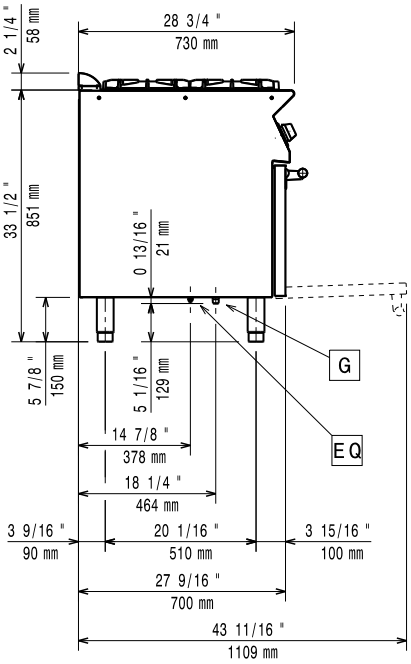

Gas

Gasleistung:	
371010 (E7STGL3010)	81816 Btu/hr (24 kW)
Gasart, Option:	Flüssiggas
Gaszufuhr:	1/2"
Erdgasdruck:	7" WS (17,4 mbar)
Flüssiggasdruck:	11" WS (27,7 mbar)

Schlüsselinformation

Leistung vordere Brenner	5.5 - kW
Leistung hintere Brenner	5.5 - 0 kW
Abmessungen in mm hintere Brenner	Ø 230
Abmessungen in mm vordere Brenner	Ø 230
Glühplattennutzfläche (Breite)	690 mm
Glühplattenmaße (Tiefe):	590 mm
Ofen-Betriebstemperatur:	110 °C MIN; 270 °C MAX
Garraumlänge:	540 mm
Garraumhöhe:	300 mm
Garraumabmessung (Tiefe):	650 mm
Lagerkammer-Abmessungen, Länge:	330 mm
Lagerkammer-Abmessungen, Höhe:	420 mm
Lagerkammer-Abmessungen, Tiefe:	640 mm
Nettogewicht:	140 kg
Versandgewicht:	160 kg
Versandhöhe:	1140 mm
Versandlänge:	820 mm
Versandtiefe:	1300 mm
Versandvolumen:	1.22 m³

Bei Aufstellung des Geräts auf oder neben ein temperaturempfindliches Möbel o. ä. muss ein Sicherheitsabstand von ca. 150 mm eingehalten oder eine Isoliervorrichtung installiert werden.

Das Unternehmen behält sich das Recht auf Änderungen der Spezifikation vor.