Electrolux

Modulare Großküchengeräteserie 700XP 4-Platten-Elektro-Tischherd

ARTIKEL # _____

MODELL # _____

NAME # _____

SIS # _____

AIA # _____

Modulare Großküchengeräteserie

700XP 4-Platten-Elektro-Tischherd

371015 (E7ECEH4R00)	4-PLATTEN-ELEKTRO-TISCHHERD 800 MM
371127 (E7ECEH4R0N)	4-PLATTEN-ELEKTRO-TISCHHERD 800 MM 230 V

Kurzbeschreibung

Artikel Nr. _____

Elektro-Herd, 4 Platten (je 2,6 kW), Tischgerät

mit 1,5 mm starker Deckplatte aus CrNiStahl 1.4301, Front-, Rücken- und Seitenverkleidungen aus CrNiStahl 1.4301 mit Scotch-Brite Schliff

- Kochplatte aus Gusseisen, D=230 mm

Tischgerät, Korpushöhe 250 mm

Genehmigung: _____

Hauptmerkmale

- Gerät zur Montage auf offene Unterbauten, Brückenkonsolen oder bodenfreie Systeme.
- Die vier 2,6 kW Gussplatten sind hermetisch in die einteilige Deckplatte eingeschweißt.
- Das besondere Design der Regelschalter schützt vor Wassereindringen.
- IPX 4 Spritzwasserschutz.

Konstruktion

- Außenverkleidung aus Edelstahl mit Scotch Brite Schliff.
- Einteilige tiefgezogene 1,5 mm dicke Deckplatte aus Edelstahl.
- Gerät mit rechtwinkligen Seitenkanten für bündige Verbindung der Gerät nebeneinander ohne Ritzen und Schmutzecken.

Optionales Zubehör

- Träger für Brückeninstallation, 800 mm — PNC 206137 ❑
- Wasserstandsäule mit Schwenkarm (ohne Verbreiterung) — PNC 206289 ❑
- Verbreiterung für Wasserstandsäule für Serie 700 — PNC 206291 ❑
- Front-Handlauf, 600 mm — PNC 216047 ❑
- Breiter Handlauf, Portionierbord, 800 mm — PNC 216186 ❑
- 2 Seitenblenden für Tischgeräte — PNC 216277 ❑

Electrolux

Modulare Großküchengeräteserie 700XP 4-Platten-Elektro-Tischherd

Modulare Großküchengeräteserie 700XP 4-Platten-Elektro-Tischherd

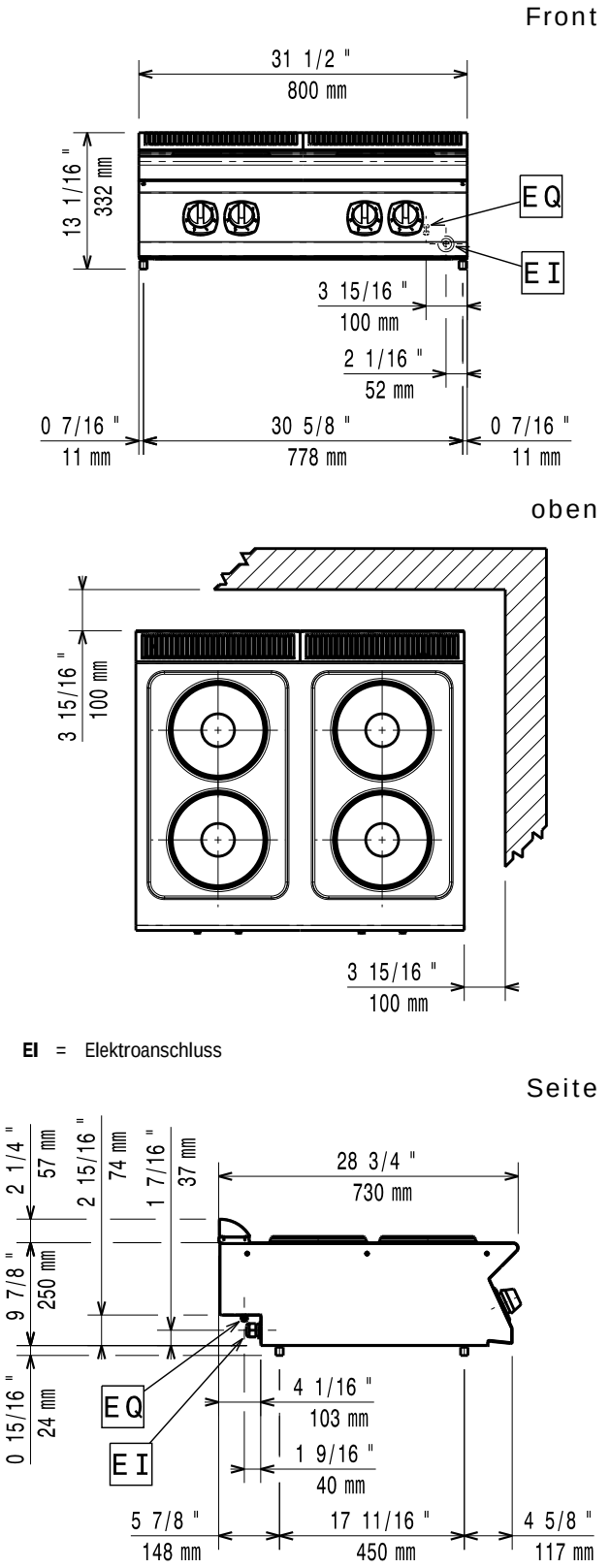

Elektrisch

Netzspannung:	
371015 (E7ECEH4R00)	400 V/3N ph/50/60 Hz
371127 (E7ECEH4R0N)	230 V/3 ph/50/60 Hz
Gesamt-Watt	10.4 kW

Schlüsselinformation

Leistung vordere Platten	2.6 - 2.6 kW
Leistung hintere Platten	2.6 - 2.6 kW
Abmessungen vordere Platten	Ø 230 Ø 230
Abmessungen hintere Platten:	Ø 230 Ø 230
Nettogewicht:	40 kg
Versandgewicht:	
371015 (E7ECEH4R00)	37 kg
371127 (E7ECEH4R0N)	55 kg
Versandhöhe:	540 mm
Versandlänge:	
371015 (E7ECEH4R00)	820 mm
371127 (E7ECEH4R0N)	900 mm
Versandtiefe:	
371015 (E7ECEH4R00)	900 mm
371127 (E7ECEH4R0N)	820 mm
Versandvolumen:	0.4 m³

Bei Aufstellung des Geräts auf oder neben ein temperaturempfindliches Möbel o. ä. muss ein Sicherheitsabstand von ca. 150 mm eingehalten oder eine Isoliervorrichtung installiert werden.

Das Unternehmen behält sich das Recht auf Änderungen der Spezifikation vor.