Electrolux

Modulare Großküchengeräteserie 700XP Elektro-Tischherd mit 4 quadratischen Kochplatten

ARTIKEL # _____

MODELL # _____

NAME # _____

SIS # _____

AIA # _____

Modulare Großküchengeräteserie

700XP Elektro-Tischherd mit 4 quadratischen Kochplatten

371017 (E7ECEH4Q00)	4-QUADR.-PLATTEN ELT. TISCHHERD 800 MM
371130 (E7ECEH4Q0N)	4-QUADRAT.PL.ELT.-TISCHHERD 800 MM 230 V

Kurzbeschreibung

Artikel Nr. _____

Elektro-Herd, 4 quadratische Platten (je 2,6 kW), Tischgerät

mit 1,5 mm starker Deckplatte aus CrNiStahl 1.4301, Front-, Rücken- und Seitenverkleidungen aus CrNiStahl 1.4301 mit Scotch-Brite Schliff

- quadratische Kochplatten aus Gusseisen, 230x230 mm

Tischgerät, Korpushöhe 250 mm

Genehmigung: _____

Hauptmerkmale

- Gerät zur Montage auf offene Unterbauten, Brückenkonsolen oder bodenfreie Systeme.
- Die vier quadratischen 2,6 kW Gussplatten sind hermetisch in die einteilige Deckplatte eingeschweißt.
- Das besondere Design der Regelschalter schützt vor Wassereindringen.
- IPX 4 Spritzwasserschutz.

Konstruktion

- Außenverkleidung aus Edelstahl mit Scotch Brite Schliff.
- Einteilige tiefgezogene 1,5 mm dicke Deckplatte aus Edelstahl.
- Gerät mit rechtwinkligen Seitenkanten für bündige Verbindung der Gerät nebeneinander ohne Ritzen und Schmutzecken.

Optionales Zubehör

- Träger für Brückeninstallation, 800 mm PNC 206137 ❑
- Wasserstandsäule mit Schwenkarm (ohne Verbreiterung) PNC 206289 ❑
- Verbreiterung für Wasserstandsäule für Serie 700 PNC 206291 ❑
- Front-Handlauf, 600 mm PNC 216047 ❑
- Breiter Handlauf, Portionierbord, 800 mm PNC 216186 ❑
- 2 Seitenblenden für Tischgeräte PNC 216277 ❑

Electrolux

Modulare Großküchengeräteserie 700XP Elektro-Tischherd mit 4 quadratischen Kochplatten

Modulare Großküchengeräteserie 700XP Elektro-Tischherd mit 4 quadratischen Kochplatten

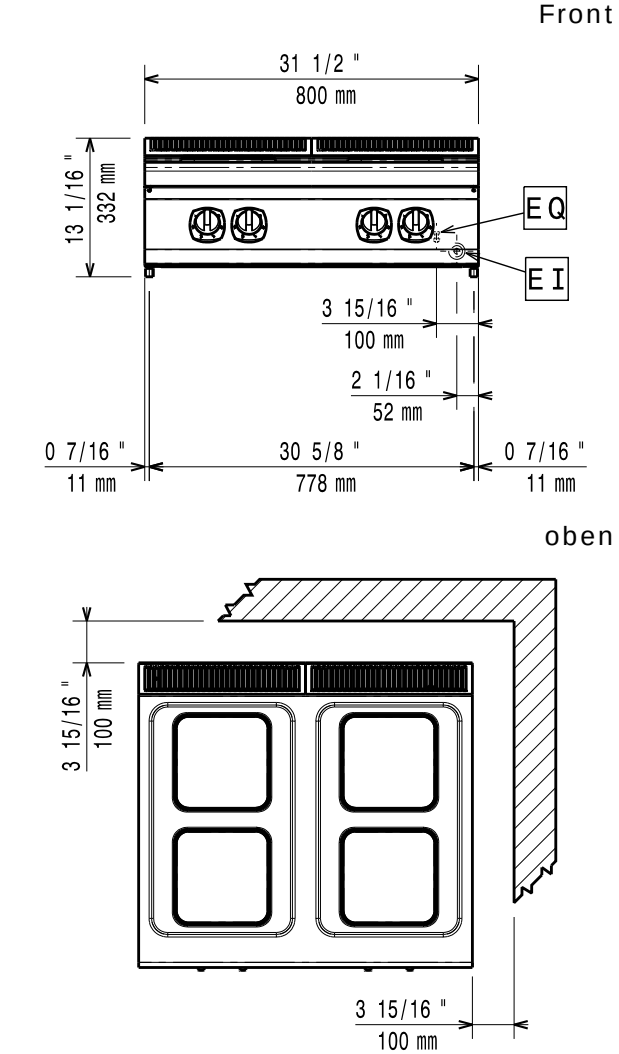

EI = Elektroanschluss

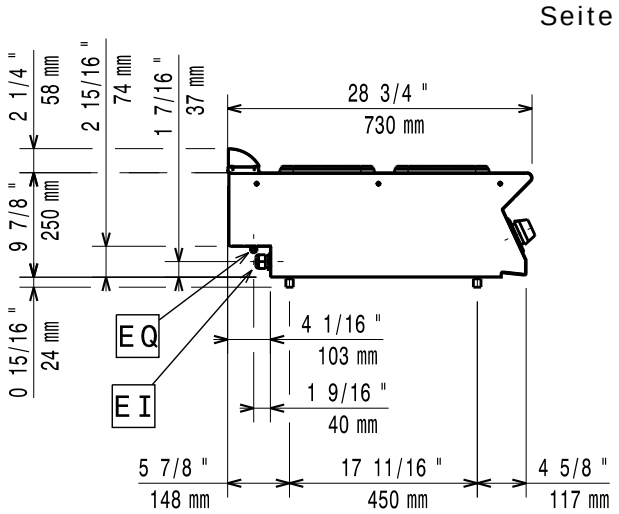

Elektrisch

Netzspannung:	
371017 (E7ECEH4Q00)	400 V/3N ph/50/60 Hz
371130 (E7ECEH4Q0N)	230 V/3 ph/50/60 Hz
Gesamt-Watt	10.4 kW

Schlüsselinformation

Leistung vordere Platten	2.6 - 2.6 kW
Leistung hintere Platten	2.6 - 2.6 kW
Abmessungen vordere Platten	230x230 230x230
Abmessungen hintere Platten:	230x230 230x230
Nettogewicht:	40 kg
Versandgewicht:	
371017 (E7ECEH4Q00)	45 kg
371130 (E7ECEH4Q0N)	55 kg
Versandhöhe:	540 mm
Versandlänge:	
371017 (E7ECEH4Q00)	820 mm
371130 (E7ECEH4Q0N)	900 mm
Versandtiefe:	
371017 (E7ECEH4Q00)	900 mm
371130 (E7ECEH4Q0N)	820 mm
Versandvolumen:	0.4 m³

Bei Aufstellung des Geräts auf oder neben ein temperaturempfindliches Möbel o. ä. muss ein Sicherheitsabstand von ca. 150 mm eingehalten oder eine Isoliervorrichtung installiert werden.

Das Unternehmen behält sich das Recht auf Änderungen der Spezifikation vor.