Electrolux

Modulare Großküchengeräteserie 700XP 4-Zonen-Induktions-Tischherd HP

ARTIKEL # _____

MODELL # _____

NAME # _____

SIS # _____

AIA # _____

Modulare Großküchengeräteserie

700XP 4-Zonen-Induktions-Tischherd HP

371176 (E7INEH400P) Elt. INDUKTIONS-TISCHHERD HP 800 MM

Kurzbeschreibung

Artikel Nr. _____

6 mm starkes Ceranfeld mit 4 unabhängig voneinander regelbaren 5 kW Induktionszonen. Induktionskochfeld mit nahtlosem Übergang zwischen den einzelnen Heizzonen. Bedienblende aus Edelstahl mit Scotch Brite Schliff. In einem Stück gepresste Arbeitsfläche aus 1,5 mm starkem Edelstahl. Rechtwinklige Seitenabdeckung für bündige Anbindung an Nebengeräte.

Genehmigung: _____

Hauptmerkmale

- 6 mm Ceranglas-Kochfläche mit 4 separat regelbaren Induktionszonen mit 5 kW Leistung je Zone.
- Nahezu die gesamte Ceranglasfläche kann genutzt werden, ohne "tote" Zonen.
- Anzeigeleuchten für jede Heizzone in der Bedienblende.
- Induktionsplatten mit Sicherheits-Überhitzungsschutz.
- Die Leistung der einzelnen Zonen kann mit progressiver Energieabgabe geregelt werden, d. h., Feinregelung in den unteren und progressive in den oberen Levels.
- Geringe Wärmeabstrahlung an die Küche.
- Die glatte Ceranplatte wird nicht direkt beheizt, also keine Verbrennungsgefahr an der Garfläche.
- IPX 4 Spritzwasserschutz.

Konstruktion

- Außenverkleidung aus Edelstahl mit Scotch Brite Schliff.
- Einteilige tiefgezogene 1,5 mm dicke Deckplatte aus Edelstahl.
- Gerät mit rechtwinkligen Seitenkanten für bündige Verbindung der Gerät nebeneinander ohne Ritzen und Schmutzecken.

Optionales Zubehör

- Wasserstandsäule mit Schwenkarm (ohne Verbreiterung) PNC 206289 ❑
- Verbreiterung für Wasserstandsäule für Serie 700 PNC 206291 ❑
- Breiter Handlauf, Portionierbord, 400 mm PNC 216185 ❑
- 2 Seitenblenden für Tischgeräte PNC 216277 ❑

Electrolux

Modulare Großküchengeräteserie 700XP 4-Zonen-Induktions-Tischherd HP

Modulare Großküchengeräteserie 700XP 4-Zonen-Induktions-Tischherd HP

Front

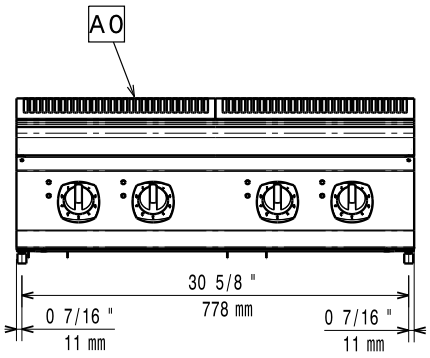

oben

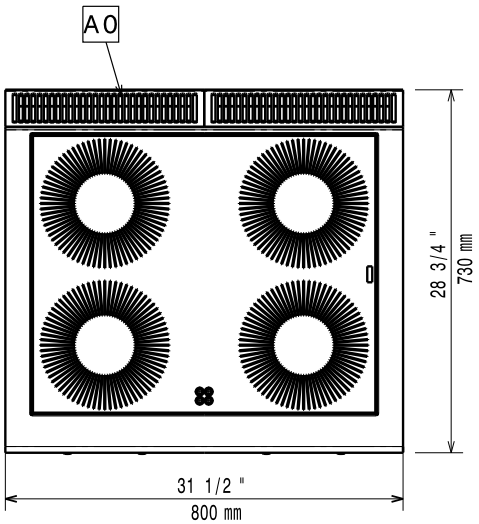

EI = Elektroanschluss

Seite

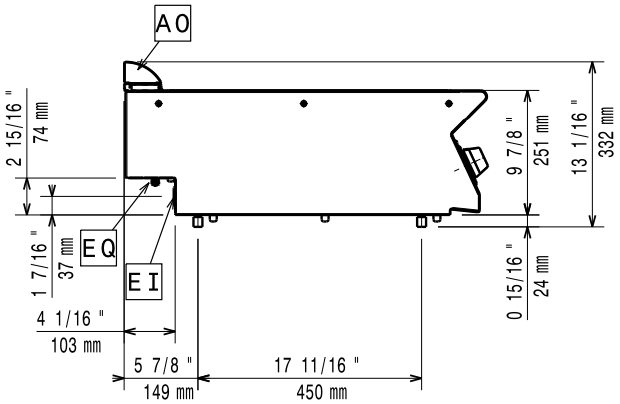

Elektrisch

Netzspannung:	
371176 (E7INEH400P)	400 V/3 ph/50/60 Hz
Gesamt-Watt	20 kW

Schlüsselinformation

Abmessungen Induktionsplatte (Breite):	800 mm
Abmessungen Induktionsplatte (Tiefe):	730 mm
Nettogewicht:	40 kg
Versandgewicht:	60 kg
Versandhöhe:	530 mm
Versandlänge:	860 mm
Versandtiefe:	830 mm
Versandvolumen:	0.38 m³

Bei Aufstellung des Geräts auf oder neben ein temperaturempfindliches Möbel o. ä. muss ein Sicherheitsabstand von ca. 150 mm eingehalten oder eine Isoliervorrichtung installiert werden.

Für Induktion geeignete Töpfe und Pfannen verwenden.

Das Unternehmen behält sich das Recht auf Änderungen der Spezifikation vor.