Electrolux

Modulare Großküchengeräteserie 700XP 2-Becken-Elektro-Friteuse, 15 l, freistehend

ARTIKEL #

MODELL #

NAME #

SIS #

AIA #

Modulare Großküchengeräteserie

700XP 2-Becken-Elektro-Friteuse, 15 l, freistehend

371082 (E7FREH2GF0) 2 X 15-L-ELEKTRO-FRITEUSE 800 MM

Kurzbeschreibung

Artikel Nr.

Elektro-Friteuse mit 2 V-Becken je 15 Ltr., Standgerät

mit 1,5 mm starker Deckplatte aus CrNiStahl 1.4301, Front-, Rücken- und Seitenverkleidungen aus CrNiStahl 1.4301 mit Scotch-Brite Schliff

- Beckengröße: 240x380x505 mm, außenliegende Heizelemente
- Füllmenge min./max: 13/15 Ltr.
- Arbeitstemperatur: 105-185°C
- Serienzubehör: je Becken 1 Korb (921691)
- dreiseitig geschlossener Schrankraum, 680x640x420 mm
- vorne geschlossen mit 2 Flügeltüren

Standgerät, auf höhenverstellbaren Füßen (+50 mm)

Genehmigung:

Hauptmerkmale

- Gerät auf höhenverstellbaren Füßen aus Edelstahl.
- Tiefgezogene, V-förmige Becken.
- Hochleistungs-Infrarot-Heizelemente außen an den Becken.
- Thermostatische Regelung der Fett-Temperatur bis max. 185 °C.
- Überhitzungsschutz-Thermostat als Standard bei allen Geräten.
- Fettablauf über einen Hahn in einen Auffangbehälter unter dem Becken.
- Alle wesentlichen Komponenten frontseitig gelagert für leichte Wartung.
- IPX 4 Spritzwasserschutz.

Konstruktion

- Becken mit gerundeten Innenecken für einfache Reinigung.
- Außenverkleidung aus Edelstahl mit Scotch Brite Schliff.
- Einteilige tiefgezogene 1,5 mm dicke Deckplatte aus Edelstahl.
- Gerät mit rechtwinkligen Seitenkanten für bündige Verbindung der Gerät nebeneinander ohne Ritzen und Schmutzecken.

Serienmäßiges Zubehör

- 2 St. Vollkorb für 14 und 15 l Fritteusen — PNC 921691

Optionales Zubehör

- 1 Satz geflansche Füße — PNC 206136 ❑
- Breiter Handlauf, Portionierbord, 400 mm — PNC 216185 ❑
- Vollkorb für 14 und 15 l Fritteusen — PNC 921691 ❑
- 2 Halbkörbe für 12, 14 und 15 l Fritteusen — PNC 921692 ❑
- Anti-Blockierstange für Ablaufrohr in 15 l Fritteusen — PNC 921695 ❑
- Ableitblech für panierte Produkte für 15 l Fritteusen — PNC 921696 ❑

Electrolux

Modulare Großküchengeräteserie 700XP 2-Becken-Elektro-Friteuse, 15 l, freistehend

Modulare Großküchengeräteserie 700XP 2-Becken-Elektro-Friteuse, 15 l, freistehend

Front

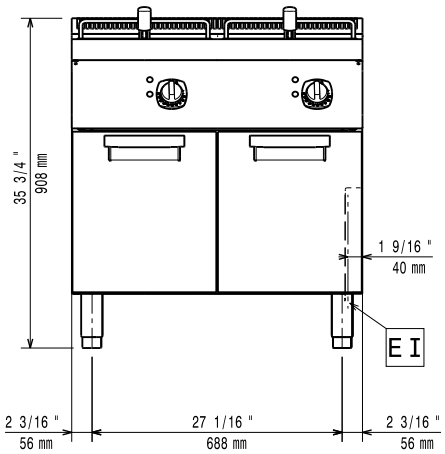

oben

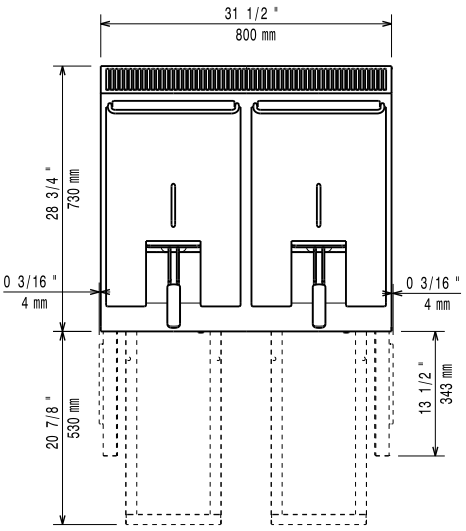

EI = Elektroanschluss

Seite

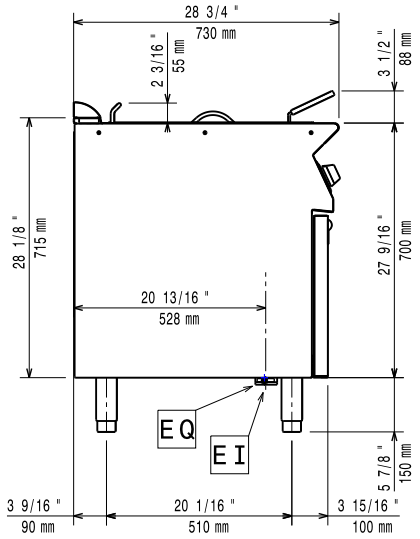

Elektrisch

Netzspannung:	
371082 (E7FREH2GF0)	400 V/3N ph/50/60 Hz
Gesamt-Watt	20 kW

Schlüsselinformation

Beckenabmessungen (Nutzinhalt) Länge:	240 mm
Beckenabmessungen (Nutzinhalt) Höhe:	505 mm
Beckenabmessungen (Nutzinhalt) Tiefe:	380 mm
Beckeninhalt:	13 lt MIN; 15 lt MAX
Thermostatbereich:	105 °C MIN; 185 °C MAX
Nettogewicht:	81 kg
Versandgewicht:	95 kg
Versandhöhe:	1140 mm
Versandlänge:	820 mm
Versandtiefe:	850 mm
Versandvolumen:	0.79 m³

Bei Aufstellung des Geräts auf oder neben ein temperaturempfindliches Möbel o. ä. muss ein Sicherheitsabstand von ca. 150 mm eingehalten oder eine Isoliervorrichtung installiert werden.

Das Unternehmen behält sich das Recht auf Änderungen der Spezifikation vor.