Electrolux

Modulare Großküchengeräteserie 700XP Elektrisches Pommes-frites-Becken

ARTIKEL # _____

MODELL # _____

NAME # _____

SIS # _____

AIA # _____

Modulare Großküchengeräteserie

700XP Elektrisches Pommes-frites-Becken

371086 (E7CSPDC000) ELT. POMMES FRITES BECKEN 400 MM

Kurzbeschreibung

Artikel Nr. _____

Elektro-Frittenwanne GN 1/1, Tischgerät

mit 1,5 mm starker Deckplatte aus CrNiStahl 1.4301, Front-, Rücken- und Seitenverkleidungen aus CrNiStahl 1.4301 mit Scotch-Brite Schliff

- Becken 306x510x156 mm, für Behälter GN 1/1 bis 150 mm tief geeignet

- mit Infrarot-Wärmestrahler

Tischgerät, Korpushöhe 250 mm

Genehmigung: _____

Hauptmerkmale

- Empfohlen zum Einsatz mit einer Friteuse, damit überschüssiges Fett in das Becken abtropfen kann.
- Gerät mit Infrarot-Heizelementen an der Rückwand zum Warmhalten der Produkte bis zum Anrichten.
- Becken geeignet zur Aufnahme von GN 1/1 Behältern bis max. 150 mm h.
- Bedienerfreundliche Regelblende.
- Gerät einschließlich 1 gelochten Einlegeboden in Spezialform für leichtes Entnehmen der Produkte.
- Alle wesentlichen Komponenten frontseitig gelagert für leichte Wartung.
- Wasserfest nach Schutzart IPX4

Konstruktion

- Einteilige tiefgezogene 1,5 mm dicke Deckplatte aus Edelstahl.
- Außenverkleidung aus Edelstahl mit Scotch Brite Schliff.
- Gerät mit rechtwinkligen Seitenkanten für bündige Verbindung der Gerät nebeneinander ohne Ritzen und Schmutzecken.

Optionales Zubehör

- Front-Handlauf, 400 mm PNC 216046 ❑
- Front-Handlauf, 600 mm PNC 216047 ❑
- Front-Handlauf, 1200 mm PNC 216049 ❑
- Front-Handlauf, 1600 mm PNC 216050 ❑
- Breiter Handlauf, Portionierbord, 400 mm PNC 216185 ❑
- Breiter Handlauf, Portionierbord, 800 mm PNC 216186 ❑

Electrolux

Modulare Großküchengeräteserie 700XP Elektrisches Pommes-frites-Becken

Modulare Großküchengeräteserie 700XP Elektrisches Pommes-frites-Becken

Front

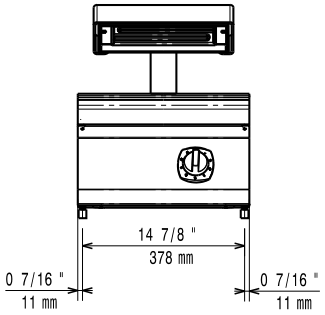

oben

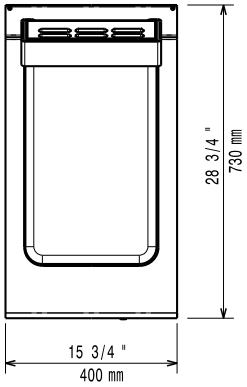

EI = Elektroanschluss

Seite

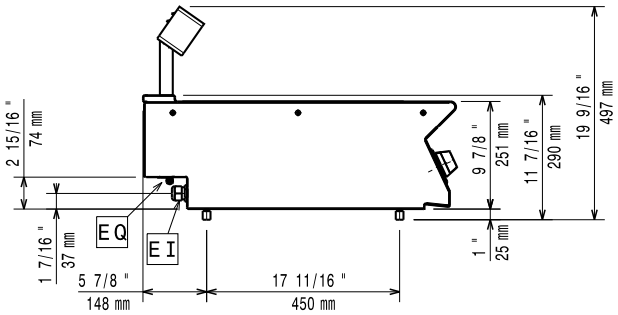

Elektrisch

Netzspannung:	
371086 (E7CSPDC000)	230 V/1N ph/50/60 Hz
Anschlusswert:	1 kW
Gesamt-Watt	1 kW

Schlüsselinformation

Beckenabmessungen (Nutzinhalt) Länge:	306 mm
Beckenabmessungen (Nutzinhalt) Höhe:	156 mm
Beckenabmessungen (Nutzinhalt) Tiefe:	510 mm
Nettogewicht:	20 kg
Versandgewicht:	30 kg
Versandhöhe:	640 mm
Versandlänge:	450 mm
Versandtiefe:	820 mm
Versandvolumen:	0.24 m³

Bei Aufstellung des Geräts auf oder neben ein temperaturempfindliches Möbel o. ä. muss ein Sicherheitsabstand von ca. 150 mm eingehalten oder eine Isoliervorrichtung installiert werden.

Das Unternehmen behält sich das Recht auf Änderungen der Spezifikation vor.