Electrolux

Modulare Großküchengeräteserie 700XP Elektro-Nudelkocher, 1 Becken, 24,5 l,freistehend

ARTIKEL # _____

MODELL # _____

NAME # _____

SIS # _____

AIA # _____

Modulare Großküchengeräteserie

700XP Elektro-Nudelkocher, 1 Becken, 24,5 l,freistehend

371098 (E7PCED1KF0) 1-BECKEN-ELT.-NUDELKOCHER 24,5 L 400 MM

Kurzbeschreibung

Artikel Nr. _____

Elektro-Nudelkocher mit 1 Becken 24,5 Ltr., Standgerät

mit 1,5 mm starker Deckplatte aus CrNiStahl 1.4301, Front-, Rücken- und Seitenverkleidungen aus CrNiStahl 1.4301 mit Scotch-Brite Schliff

- Beckengröße: 250x400x300 mm
- Füllmenge min./max: 18/24,5 Ltr.
- mit Wasserfülleinrichtung, frontseitig bedienbar
- Abschöpfzone zum Sammeln und Entladen von Stärke und Schaum durch den Überlauffilter
- OHNE Nudelkörbe, bitte separat bestellen !!!
- dreiseitig geschlossener Schrankraum, 330x640x420 mm
- vorne geschlossen mit 1 Flügeltür, Rechtsanschlag

Standgerät, auf höhenverstellbaren Füßen (+50 mm)

Genehmigung: _____

Hauptmerkmale

- Außer Nudeln können auch alle Arten Pasta, Reis, Klöße, Gemüse und Suppen in großen und kleinen Mengen in diesem Gerät zubereitet werden.
- Gerät mit Infrarot-Heizsystem unter dem Beckenboden.
- Wasserbecken aus CrNiMo-Stahl 1.4401.
- Das Becken ist nahtlos in die Deckplatte eingeschweißt.
- Gerät mit Abtropffläche zum Aufstellen der Körbe zum Abtropfen.
- 24,5 l Wasserbecken.
- Gerät mit Abschäumzone zum Entfernen von Stärke: dauernd verbesserte Wasserqualität.
- Bedienerfreundliche Regelblende.
- Sicherheitsthermostat als Trockengehschutz.
- Kontinuierliche Wasserfüllung über manuellen Wasserhahn.
- Großer Ablauf mit manuellem Kugelventil für schnelles Leeren des Beckens.
- **ESD** als Zubehör lieferbar (separat installiert): Energiesparvorrichtung, nutzt die Wärme des durch den Überlauf abgeführten Wassers zum Vorheizen von Frischwasser auf 60 °C für konstant kochendes Wasser.
- **Energieregelung**: einzigartige Vorrichtung für genaue Leistungsregelung und Optimierung des Energieverbrauchs.
- **Automatisches Hubsystem** (optionales Zubehör): 200 mm breit mit zwei Edelstahl-Korbhalterungen für je einen GN 1/2 Korb auf einer oder beiden Geräteseiten installiert für die automatische Hebung von vier Kleinportionskörben (separat zu bestellen). Es können neun Garzeiten über die digitale Regelung gespeichert werden.
- Alle wesentlichen Komponenten frontseitig gelagert für leichte Wartung.
- Wasserfest nach Schutzart IPX4
- Gerät wird serienmäßig mit vier 50 mm Edelstahlfüßen geliefert (Edelstahlfußblenden als Option).

Konstruktion

- Außenverkleidung aus Edelstahl mit Scotch Brite Schliff.
- Einteilige tiefgezogene 1,5 mm dicke Deckplatte aus Edelstahl.
- Gerät mit rechtwinkligen Seitenkanten für bündige Verbindung der Gerät nebeneinander ohne Ritzen und Schmutzecken.

Serienmäßiges Zubehör

Optionales Zubehör

- 1 Satz geflansche Füße — PNC 206136 ❑
- 4 Füße für Sockelaufstellung (nicht für Serie 900 Stand-Grillgerät) — PNC 206210 ❑
- 1 Paar seitliche Sockelblenden — PNC 206265 ❑
- Wasserstandsäule mit Schwenkarm (ohne Verbreiterung) — PNC 206289 ❑
- Verbreiterung für Wasserstandsäule für Serie 700 — PNC 206291 ❑

Electrolux

Modulare Großküchengeräteserie 700XP Elektro-Nudelkocher, 1 Becken, 24,5 l,freistehend

- Halterung für 4 Körbe für 24,5 l Nudelkocher PNC 921606 ❑
- Deckel für 24,5 l Nudelkocher PNC 921607 ❑
- 2 Halbkörbe 170 x 220 mm für 24,5 l Nudelkocher PNC 921610 ❑
- Vollkorb für 24,5 l Nudelkocher PNC 921611 ❑
- 4 Körbe 105 x 160 mm für 24,5 l Nudelkocher, Nr. 921606 muss dazu bestellt werden PNC 921618 ❑
- 2 Halbkörbe 105 x 350 mm für 24,5 l Nudelkocher PNC 921619 ❑

Das Unternehmen behält sich das Recht auf Änderungen der Spezifikation vor.

Modulare Großküchengeräteserie 700XP Elektro-Nudelkocher, 1 Becken, 24,5 l,freistehend

Front

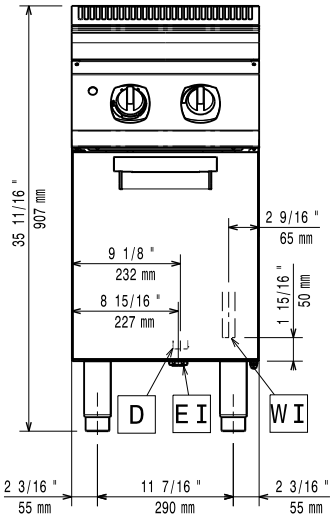

oben

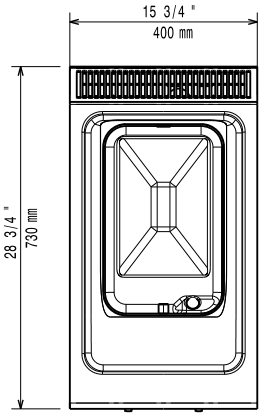

D = Ablauf
EI = Elektroanschluss
WI = Wasserzulauf

Seite

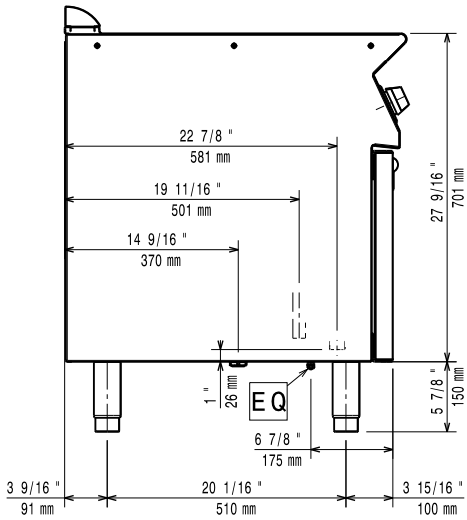

Elektrisch

Netzspannung:	
371098 (E7PCED1KF0)	400 V/3N ph/50/60 Hz
Anschlusswert:	6 kW
Gesamt-Watt	6 kW

Wasser

Ablauf "D":	1"
Größe der Kaltwasserzuleitung:	1/2"
Gesamthärte:	5 - 50 ppm

Electrolux, *empfiehlt die Verwendung von aufbereitetem Wasser basierend auf Proben der spezifischen Wasserbeschaffenheit.*

Bitte Anwenderanleitung konsultieren für detaillierte Anforderungen an die Wasserqualität.

Schlüsselinformation

Beckenabmessungen (Nutzinhalt) Länge:	250 mm
Beckenabmessungen (Nutzinhalt) Höhe:	300 mm
Beckenabmessungen (Nutzinhalt) Tiefe:	400 mm
Beckeninhalt (MAX):	24.5 lt MAX
Nettogewicht:	50 kg
Versandgewicht:	46 kg
Versandhöhe:	1140 mm
Versandlänge:	460 mm
Versandtiefe:	820 mm
Versandvolumen:	0.43 m³

Bei Aufstellung des Geräts auf oder neben ein temperaturempfindliches Möbel o. ä. muss ein Sicherheitsabstand von ca. 150 mm eingehalten oder eine Isoliervorrichtung installiert werden.

Das Unternehmen behält sich das Recht auf Änderungen der Spezifikation vor.