Electrolux

Modulare Großküchengeräteserie 700XP Halbmodul-Gas-Bratplatte, verchromt, Tischgerät

ARTIKEL # _____

MODELL # _____

NAME # _____

SIS # _____

AIA # _____

Modulare Großküchengeräteserie

700XP Halbmodul-Gas-Bratplatte, verchromt, Tischgerät

371037 (E7FTGDCS00) GAS-GRILLPLATTE VERCHROMT GLATT 400 MM

Kurzbeschreibung

Artikel Nr. _____

Gas-Bratplatte, glatt, verchromt, 1 Heizzone (7 kW), Tischgerät

mit 1,5 mm starker Deckplatte aus CrNiStahl 1.4301, Front-, Rücken- und Seitenverkleidungen aus CrNiStahl 1.4301 mit Scotch-Brite Schliff

- Bratplatte 330x540 mm, verchromt
- Arbeitstemperatur: 130-300°C
- Serienzubehör: Fettschublade, Spritzschutz aus Edelstahl, Reinigungsschaber

Genehmigung: _____

Hauptmerkmale

- Gerät zur Montage auf offene Unterbauten, Brückenkonsolen oder bodenfreie Systeme.
- Große Abflussöffnung in der Platte zum Fettablauf in 1 l Auffangbehälter unter der Grillfläche.
- Großer Fettauffangbehälter als Option zur Installation unter Tischgeräte über offenem Unterschrank.
- Regler mit fester oberer und unterer Position für genaue Regelung.
- Dreiseitiger, hoher Edelstahl-Spritzschutz, leicht abnehmbar für einfache Reinigung.
- Schaber mit glatten oder gerillten Klingen als Standard.
- Piezozündung für zusätzliche Sicherheit.
- Temperatur von 130 °C bis 300 °C regelbar.
- Gasgeräte ausgerüstet für die Verwendung mit Erdgas oder LPG-Gas, Umbausets standardmäßig enthalten.
- IPX 4 Spritzwasserschutz.

Konstruktion

- Nutzfläche in verchromtem Flussstahl für optimale Grillergebnisse.
- Nutzfläche glatt.
- Außenverkleidung aus Edelstahl mit Scotch Brite Schliff.
- Einteilige tiefgezogene 1,5 mm dicke Deckplatte aus Edelstahl.
- Gerät mit rechtwinkligen Seitenkanten für bündige Verbindung der Gerät nebeneinander ohne Ritzen und Schmutzecken.

Serienmäßiges Zubehör

- 1 St. Reinigungsschaber für glatte Bratplatten — PNC 164255

Optionales Zubehör

- Rückstromverhinderer, 120 mm Ø — PNC 206126 ❑
- Adapterring für Abgaskondensator, 120 mm Ø — PNC 206127 ❑
- Wasserstandsäule mit Schwenkarm (ohne Verbreiterung) — PNC 206289 ❑
- Verbreiterung für Wasserstandsäule für Serie 700 — PNC 206291 ❑
- Front-Handlauf, 400 mm — PNC 216046 ❑
- Breiter Handlauf, Portionierbord, 400 mm — PNC 216185 ❑
- 2 Seitenblenden für Tischgeräte — PNC 216277 ❑
- Druckregler für Gasgeräte — PNC 927225 ❑

Electrolux

Modulare Großküchengeräteserie 700XP Halbmodul-Gas-Bratplatte, verchromt, Tischgerät

Modulare Großküchengeräteserie 700XP Halbmodul-Gas-Bratplatte, verchromt, Tischgerät

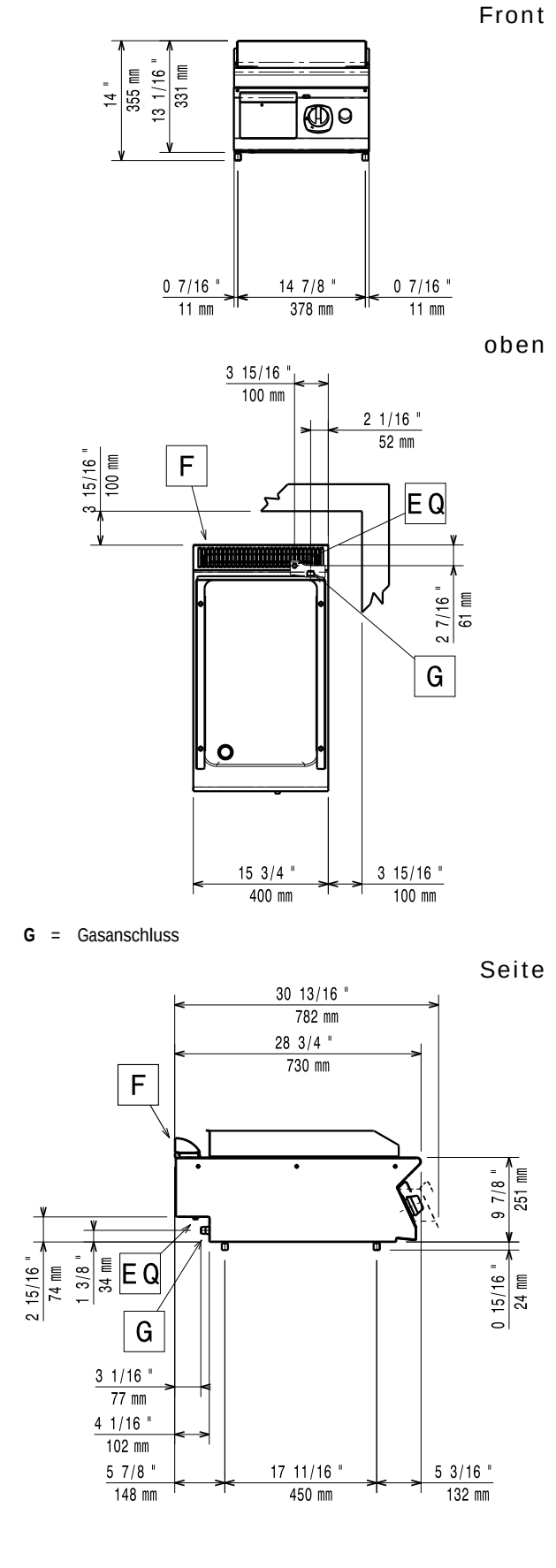

Gas

Gasleistung:	
371037 (E7FTGDCS00)	23863 Btu/hr (7 kW)
Gasart, Option:	Flüssiggas
Gaszufuhr:	1/2"
Erdgasdruck:	7" WS (17,4 mbar)
Flüssiggasdruck:	11" WS (27,7 mbar)

Schlüsselinformation

Garflächenlänge:	330 mm
Garflächentiefe:	540 mm
Betriebstemperatur MIN.:	130 °C
Betriebstemperatur MAX.:	300 °C
Nettogewicht:	40 kg
Versandgewicht:	47 kg
Versandhöhe:	540 mm
Versandlänge:	500 mm
Versandtiefe:	820 mm
Versandvolumen:	0.22 m³

Bei Aufstellung des Geräts auf oder neben ein temperaturempfindliches Möbel o. ä. muss ein Sicherheitsabstand von ca. 150 mm eingehalten oder eine Isoliervorrichtung installiert werden.

Das Unternehmen behält sich das Recht auf Änderungen der Spezifikation vor.