Electrolux

Modulare Großküchengeräteserie 700XP 11 l Elektro-Multifunktionsgargerät mit Verbundboden

ARTIKEL # _____

MODELL # _____

NAME # _____

SIS # _____

AIA # _____

Modulare Großküchengeräteserie

700XP 11 l Elektro-Multifunktionsgargerät mit Verbundboden

371109 (E7MFEDDD00) 11-L-EL.MULTIFUNKT.GER. VERBUNDBODEN 400

Kurzbeschreibung

Artikel Nr. _____

Elektro-Multikocher 11 Ltr. (5 kW), Standgerät

mit 1,5 mm starker Deckplatte aus CrNiStahl 1.4301, Front-, Rücken- und Seitenverkleidungen aus CrNiStahl 1.4301 mit Scotch-Brite Schliff

- Bratfläche 306x510 mm aus Edelstahl plattiert 1.4404
- Arbeitstemperatur: 100-250°C
- Serienzubehör: Verschlussstopfen, Reinigungsschaber, Ablaufrohr

Standgerät, auf höhenverstellbaren Füßen (+50 mm)

Genehmigung: _____

Hauptmerkmale

- Multifunktions-Gargerät zum Braten mit tiefem Fettspiegel, Kochen von Flüssigkeiten oder als Bain-Marie. Zum Schmoren, Pochieren, Dämpfen, Simmern, Dünsten und für weiße Saucen.
- Tiegelboden aus Verbundstahl (3 mm CrNiMo-Stahl 1.4401 Plattierung auf 12 mm Fluss-Stahlplatte) für optimale Grillergebnisse.
- Edelstahltiegel mit gerundeten Ecken für leichte Reinigung.
- Genaue Regelung der Bodentemperatur über ein Thermostat in der Bedienblende.
- Temperatureinstellung von 100 °C - 250 °C.
- Gleichmäßige Wärmeverteilung über den ganzen Boden.
- Kurze Aufheizzeit der leeren Pfanne.
- Beheizung durch Infrarot Heizelemente.
- Gerät wird serienmäßig mit vier 50 mm Edelstahlfüßen geliefert (Edelstahlfußblenden als Option).

Konstruktion

- Außenverkleidung aus Edelstahl mit Scotch Brite Schliff.
- Einteilige tiefgezogene 1,5 mm dicke Deckplatte aus Edelstahl.
- Gerät mit rechtwinkligen Seitenkanten für bündige Verbindung der Gerät nebeneinander ohne Ritzen und Schmutzecken.

Serienmäßiges Zubehör

- 1 St. Reinigungsschaber für glatte Bratplatten — PNC 164255
- 1 St. Klingen mit gerundeten Seiten für Reinigungsschaber für Multifunktionsgerät — PNC 921694

Optionales Zubehör

- 1 Satz geflansche Füße — PNC 206136 ❑
- 4 Füße für Sockelaufstellung (nicht für Serie 900 Stand-Grillgerät) — PNC 206210 ❑
- 2 Auflageschienen für 4 x GN 1/1, für offene Unterbauten — PNC 206244 ❑
- 1 Paar seitliche Fußblenden — PNC 206249 ❑
- 1 Paar seitliche Sockelblenden — PNC 206265 ❑
- Deckel für 11 l Multifunktionsgerät — PNC 921689 ❑

Electrolux

Modulare Großküchengeräteserie 700XP 11 l Elektro-Multifunktionsgargerät mit Verbundboden

Front

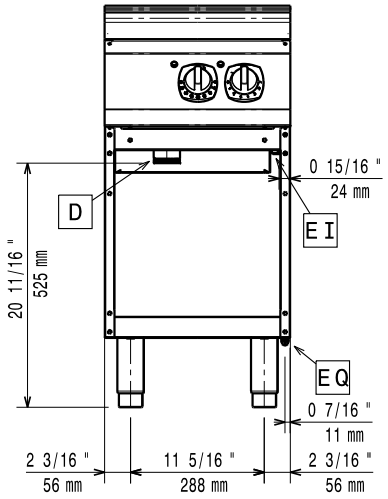

oben

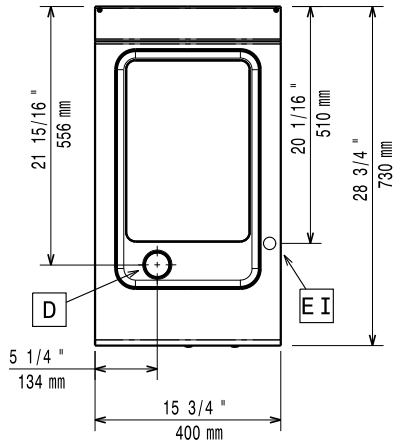

EI = Elektroanschluss

Seite

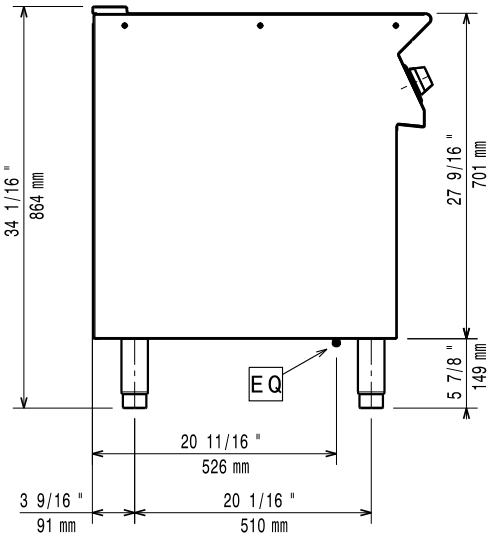

Elektrisch

Netzspannung:	
371109 (E7MFEDDD00)	400 V/3N ph/50/60 Hz
Gesamt-Watt	5 kW

Schlüsselinformation

Betriebstemperatur MIN.:	100 °C
Betriebstemperatur MAX.:	250 °C
Nettogewicht:	40 kg
Versandgewicht:	50 kg
Versandhöhe:	1140 mm
Versandlänge:	500 mm
Versandtiefe:	820 mm
Versandvolumen:	0.47 m³

Bei Aufstellung des Geräts auf oder neben ein temperaturempfindliches Möbel o. ä. muss ein Sicherheitsabstand von ca. 150 mm eingehalten oder eine Isoliervorrichtung installiert werden.

Das Unternehmen behält sich das Recht auf Änderungen der Spezifikation vor.