Electrolux

Modulare Großküchengeräteserie 700XP Elektro-Kippbratpfanne 60 l mit Duomatboden

ARTIKEL #

MODELL #

NAME #

SIS #

AIA #

Modulare Großküchengeräteserie

700XP Elektro-Kippbratpfanne 60 l mit Duomatboden

371183 (E7BREHDNFX) Elektro-Kippbratpfanne 60 l mit Duomatboden

Kurzbeschreibung

Artikel Nr.

Elektro-Kippbratpfanne 60 Ltr., Edelstahltiegel, Standgerät
- manuelle Handradkippung zum leichten Entleeren des Tiegels
- Tiegelgröße: 770x580x200 mm
- nutzbare Bratfläche: 680x410 mm
- Nutzfüllmenge 50 Ltr.
- Arbeitstemperatur 120-280°C

Genehmigung:

Hauptmerkmale

- Infrarot-Heizelement2 unter der Kochfläche.
- Garzeiteinstellung über Regelthermostat.
- Betriebstemperatur einstellbar von 120 °C - 280 °C.
- Hitzeisoliert: limitierte Hitzeabstrahlung und geringer Energieverbrauch.
- Manuelle Kippung für leichtes Entleeren.
- Große, glatte Flächen, leichter Zugang für Reinigungsarbeiten.
- Wasserfest nach Schutzart IPX4
- Gerät mit 50 mm höhenverstellbaren Edelstahlfüßen.

Konstruktion

- Garfläche mit ***Duomat-*** Boden: eine 10 mm dicke Legierung aus einer Kombination mit 2 verschiedenen Edelstählen für bessere thermische Stabilität und Korrosionsfestigkeit.
- Deckel aus Edelstahl für geringere Wärmeabstrahlung.
- Alle Innenflächen der Pfanne sind gerundet und poliert.
- Außenverkleidung aus Edelstahl mit Scotch Brite Schliff.
- Einteilige tiefgezogene 1,5 mm dicke Deckplatte aus Edelstahl.
- Gerät mit rechtwinkligen Seitenkanten für bündige Verbindung der Gerät nebeneinander ohne Ritzen und Schmutzecken.

Electrolux

Modulare Großküchengeräteserie 700XP Elektro-Kippbratpfanne 60 l mit Duomatboden

Optionales Zubehör

• Satz mit 4 Rollen, 2 schwenkbar mit Bremse	PNC 206135 ❑
• 1 Satz geflanschte Füße	PNC 206136 ❑
• Front-Sockelblende, 200 mm	PNC 206146 ❑
• Front-Sockelblende, 400 mm	PNC 206147 ❑
• Front-Sockelblende, 800 mm	PNC 206148 ❑
• Front-Sockelblende, 1000 mm	PNC 206150 ❑
• Front-Sockelblende, 1200 mm	PNC 206151 ❑
• Front-Sockelblende, 1600 mm	PNC 206152 ❑
• Front-Fußblende, 200 mm (nicht für Kühl-/ Tiefkühl-Unterschrank)	PNC 206174 ❑
• Front-Fußblende, 400 mm (nicht für Kühl-/ Tiefkühl-Unterschrank)	PNC 206175 ❑
• Front-Fußblende, 800 mm (nicht für Kühl-/ Tiefkühl-Unterschrank)	PNC 206176 ❑
• Front-Fußblende, 1000 mm (nicht für Kühl-/Tiefkühl-Unterschrank)	PNC 206177 ❑
• Front-Fußblende, 1200 mm (nicht für Kühl-/Tiefkühl-Unterschrank)	PNC 206178 ❑
• Front-Fußblende, 1600 mm (nicht für Kühl-/Tiefkühl-Unterschrank)	PNC 206179 ❑
• 4 Füße für Sockelaufstellung (nicht für Serie 900 Stand-Grillgerät)	PNC 206210 ❑
• 1 Paar seitliche Fußblenden	PNC 206249 ❑
• 1 Paar seitliche Sockelblenden	PNC 206265 ❑
• Rückwandverkleidung - 800mm (XP700-900)	PNC 206374 ❑
• Rückwandverkleidung - 1000mm (XP700-900)	PNC 206375 ❑
• Rückwandverkleidung - 1200mm (XP700-900)	PNC 206376 ❑

Das Unternehmen behält sich das Recht auf Änderungen der Spezifikation vor.

Modulare Großküchengeräteserie 700XP Elektro-Kippbratpfanne 60 l mit Duomatboden

Front

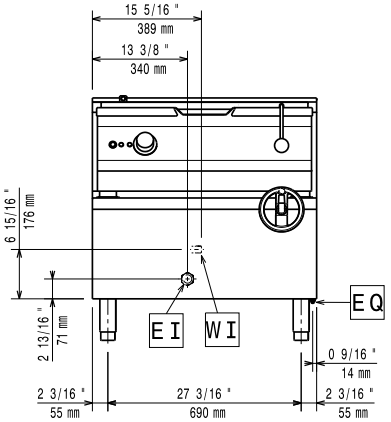

oben

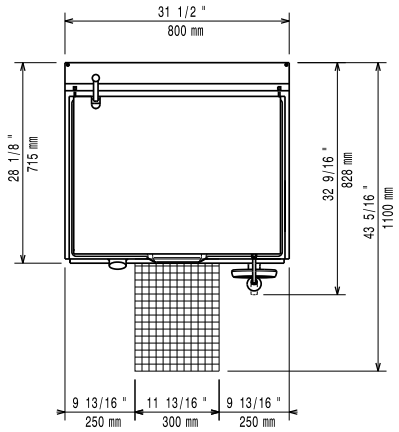

CWI = Kaltwasserzulauf
EI = Elektroanschluss

Seite

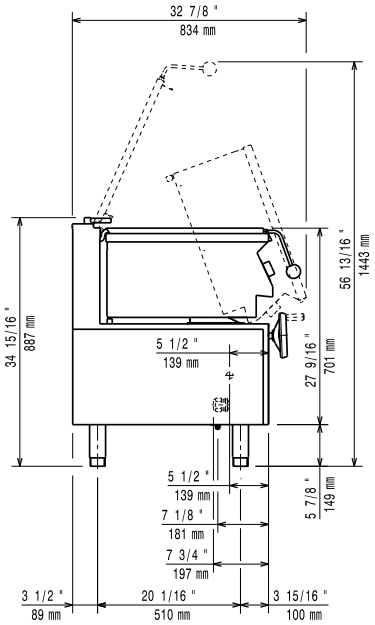

Elektrisch

Netzspannung:	
371183 (E7BREHDNFX)	400 V/3N ph/50/60 Hz
Gesamt-Watt	9.5 kW

Schlüsselinformation

Garflächentiefe:	410 mm
Garflächenlänge:	680 mm
Garflächendicke:	10 mm
Tiegletiefe:	200 mm
Max. Beckeninhalt:	60 lt
Betriebstemperatur MIN.:	120 °C
Betriebstemperatur MAX.:	280 °C
Nettogewicht:	105 kg
Versandgewicht:	120 kg
Versandhöhe:	1140 mm
Versandlänge:	820 mm
Versandtiefe:	860 mm
Versandvolumen:	0.84 m³

No clearance needed on rear sides of unit if wall is of non combustible type. If wall is combustible, minimum 50 mm wall clearance should be maintained.

Das Unternehmen behält sich das Recht auf Änderungen der Spezifikation vor.