Electrolux

Modulare Großküchengeräteserie 700XP Offener Unterschrank, Halbmodul

ARTIKEL # _____

MODELL # _____

NAME # _____

SIS # _____

AIA # _____

Modulare Großküchengeräteserie

700XP Offener Unterschrank, Halbmodul

371112 (E7BAND00O0) OFFENER UNTERSCHRANK 400 MM

Kurzbeschreibung

Artikel Nr. _____

Unterbau offen 400 mm

Rücken und Seitenverkleidungen aus CrNiStahl 1.4301 mit Scotch-Brite Schliff

- dreiseitig geschlossener Schrankraum, 400x550x450 mm

- optionales Zubehör: Flügeltüren, Schubladen, Heizelemente, GN-Auflageschienen auf höhenverstellbaren Füßen (+50 mm)

Genehmigung: _____

Hauptmerkmale

- Gerät leicht unter andere 700XP Tischgeräte zu montieren.
- Gerät mit 50 mm höhenverstellbaren Edelstahlfüßen.
- Offener Unterschrank zum Lagern von Töpfen, Pfannen etc.
- Türen mit Griffen, Schubladen, Beheizungsbausatz und Auflagen für GN Behälter können separat bestellt werden.

Konstruktion

- Edelstahlkonstruktion mit Scotch Brite Schliff für höchsten Hygienestandard.

Optionales Zubehör

• 1 Satz geflansche Füße	PNC 206136	❑
• Front-Sockelblende, 200 mm	PNC 206146	❑
• Front-Sockelblende, 400 mm	PNC 206147	❑
• Front-Sockelblende, 800 mm	PNC 206148	❑
• Front-Sockelblende, 1000 mm	PNC 206150	❑
• Front-Sockelblende, 1200 mm	PNC 206151	❑
• Front-Sockelblende, 1600 mm	PNC 206152	❑
• Front-Fußblende, 200 mm (nicht für Kühl-/Tiefkühl-Unterschrank)	PNC 206174	❑
• Front-Fußblende, 400 mm (nicht für Kühl-/Tiefkühl-Unterschrank)	PNC 206175	❑
• Front-Fußblende, 800 mm (nicht für Kühl-/Tiefkühl-Unterschrank)	PNC 206176	❑
• Front-Fußblende, 1000 mm (nicht für Kühl-/Tiefkühl-Unterschrank)	PNC 206177	❑
• Front-Fußblende, 1200 mm (nicht für Kühl-/Tiefkühl-Unterschrank)	PNC 206178	❑
• Front-Fußblende, 1600 mm (nicht für Kühl-/Tiefkühl-Unterschrank)	PNC 206179	❑
• 4 Füße für Sockelaufstellung (nicht für Serie 900 Stand-Grillgerät)	PNC 206210	❑
• 2 Blenden für Servicekanal für einseitige Installation von Tischgeräten auf Unterbau	PNC 206248	❑
• 1 Paar seitliche Fußblenden	PNC 206249	❑
• 2 Auflageschienen für offene Unterschränke mit Servicekanal für 4 x GN 1/1	PNC 206257	❑
• Elektrischer Heizsatz für Unterschränke	PNC 206259	❑

Electrolux

Modulare Großküchengeräteserie 700XP Offener Unterschrank, Halbmodul

• 1 Paar seitliche Sockelblenden	PNC 206265 ❑
• 2 Schubladen 100 mm h für offene Unterschränke	PNC 206318 ❑
• Tür für offenen Unterschrank	PNC 206350 ❑
• Unterkonstruktion für Fußmontage oder fahrbar 400mm (XP700-900)	PNC 206366 ❑
• Unterkonstruktion für Fußmontage oder fahrbar 800mm (XP700-900)	PNC 206367 ❑
• Unterkonstruktion für Fußmontage oder fahrbar 1200mm (XP700-900)	PNC 206368 ❑
• Unterkonstruktion für Fußmontage oder fahrbar 1600mm (XP700-900)	PNC 206369 ❑
• Unterkonstruktion für Fußmontage oder fahrbar 2000mm (XP700-900)	PNC 206370 ❑
• Rückwandverkleidung - 600mm (XP700-900)	PNC 206373 ❑
• Rückwandverkleidung - 800mm (XP700-900)	PNC 206374 ❑
• Rückwandverkleidung - 1000mm (XP700-900)	PNC 206375 ❑
• Rückwandverkleidung - 1200mm (XP700-900)	PNC 206376 ❑

Das Unternehmen behält sich das Recht auf Änderungen der Spezifikation vor.

Modulare Großküchengeräteserie 700XP Offener Unterschrank, Halbmodul

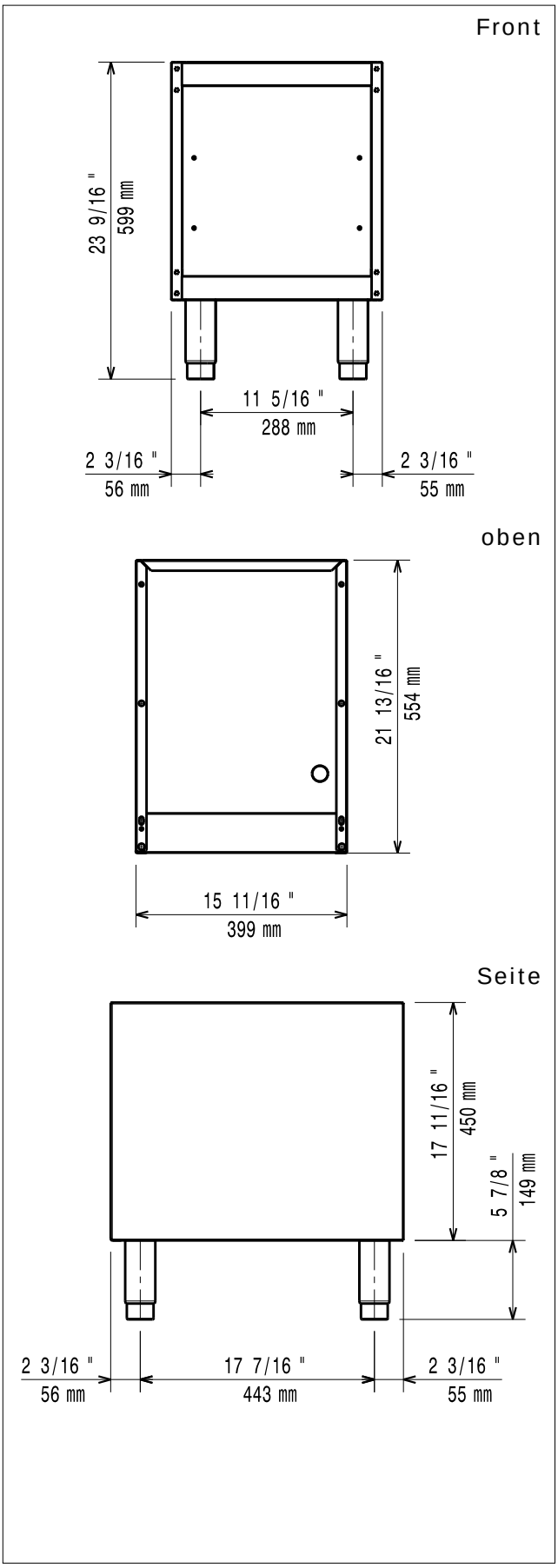

Modulare Großküchengeräteserie
700XP Offener Unterschrank, Halbmodul

Das Unternehmen behält sich das Recht auf Änderungen der Spezifikation vor.

2012.09.28