Electrolux

Modulare Großküchengeräteserie 900XP 6-Flammen-Gastischherd

ARTIKEL # _____

MODELL # _____

NAME # _____

SIS # _____

AIA # _____

Modulare Großküchengeräteserie

900XP 6-Flammen-Gastischherd

391011 (E9GCGL6C00) 6-FLAMMEN-GAS-TISCHHERD 1200 MM

Kurzbeschreibung

Artikel Nr. _____

Gasherd, 6 Flammen (4x 6 kW, 2x 10 kW), Tischgerät

Front, Seiten- und Rückseitenverkleidung aus Chromnickelstahl 1.4301. 2 mm starke Deckplatte und Topfträger aus Cr.Ni.Stahl 1.4301. Brenner mit optimierter Verbrennung, Flammenschutz und geschützter Zündflamme, bauseits austauschbar. Manuelle Zündung. Design und Installation der Bedienknebel verhindern das Eindringen von Wasser. IPX5 Strahlwasserschutz.

Genehmigung: _____

Hauptmerkmale

- Gerät zur Montage auf offene Unterbauten, Brückenkonsolen oder bodenfreie Systeme.
- Die vier 6 kW und zwei 10 kW Hochleistungsbrenner gibt es in zwei Größen, um die Anforderungen anspruchsvollster Kunden zu erfüllen:-60 mm Brenner mit stufenloser Regelung von 1,5 bis 6 kW.-100 mm Brenner mit stufenloser Regelung von 2,2 kW bis 10 kW.
- Gasgeräte ausgerüstet für die Verwendung mit Erdgas oder LPG-Gas, Umbausets standardmäßig enthalten.
- Große Topfträger aus Gusseisen (Edelstahl als Option) mit langen Mittelstreben zum Einsatz von größten bis kleinsten Töpfen.
- Brenner mit optimierter Verbrennung.
- Zündsicherung bei jedem Brenner schützt vor unbeabsichtigtem Erlöschen der Flamme.
- Geschützte Zündflamme.
- Das besondere Design der Regelschalter schützt vor Wassereindringen.
- IPX5 Strahlwasserschutz als Schutz vor Beschädigung beim Reinigen.

Konstruktion

- Das Gerät ist 930 mm breit als Arbeitsflächenvergrößerung.
- Außenverkleidung aus Edelstahl mit Scotch Brite Schliff.
- 2 mm dicke Deckplatte aus Edelstahl.
- Gerät mit rechtwinkligen Seitenkanten für bündige Verbindung der Gerät nebeneinander ohne Ritzen und Schmutzecken.

Optionales Zubehör

- Verbindungs-/Dichtungs-Bausatz PNC 206086 ❑
- Rückstromverhinderer, 150 mm Ø PNC 206132 ❑
- Adapterring für Abgaskondensator, 150 mm Ø PNC 206133 ❑
- 4 Räder, 2 davon Lenkrollen mit Feststeller (XP700-900) PNC 206135 ❑
- Träger für Brückeninstallation, 1200 mm PNC 206139 ❑
- Träger für Brückeninstallation, 1400 mm PNC 206140 ❑
- Träger für Brückeninstallation, 1600 mm PNC 206141 ❑
- Glühplatte zur Auflage auf 1 Flamme PNC 206170 ❑
- Front-Fußblende, 1200 mm (nicht für Kühl-/Tiefkühl-Unterschrank) PNC 206178 ❑

- Abgaskondensator für Vollmodul, 150 mm Ø — PNC 206246 ❑
- Wasserstandsäule mit Schwenkarm (ohne Verbreiterung) — PNC 206289 ❑
- Verbreiterung für Wasserstandsäule für Serie 900 — PNC 206290 ❑
- Edelstahl-Topfträger für 2 Flammen — PNC 206298 ❑
- Rückseitiger Abgaskamin, 1200 mm — PNC 206306 ❑
- Wokaufsatz für offene Gasbrenner (XP700-900) — PNC 206363 ❑
- Unterkonstruktion für Fußmontage oder fahrbar 1200mm (XP700-900) — PNC 206368 ❑
- Rückwandverkleidung - 1200mm (XP700-900) — PNC 206376 ❑
- Umrüstsatz Gasdüsen (G150) für 900XP Gas-Fortkochherde — PNC 206384 ❑
- Seitlicher Handlauf, rechts und links — PNC 216044 ❑
- Front-Handlauf, 1200 mm — PNC 216049 ❑
- Front-Handlauf, 1600 mm — PNC 216050 ❑
- Breiter Handlauf, Portionierbord, 400 mm — PNC 216185 ❑
- Breiter Handlauf, Portionierbord, 800 mm — PNC 216186 ❑
- 2 Seitenblenden für Tischgeräte — PNC 216278 ❑
- Druckregler für Gasgeräte — PNC 927225 ❑

Das Unternehmen behält sich das Recht auf Änderungen der Spezifikation vor.

Modulare Großküchengeräteserie 900XP 6-Flammen-Gastischherd

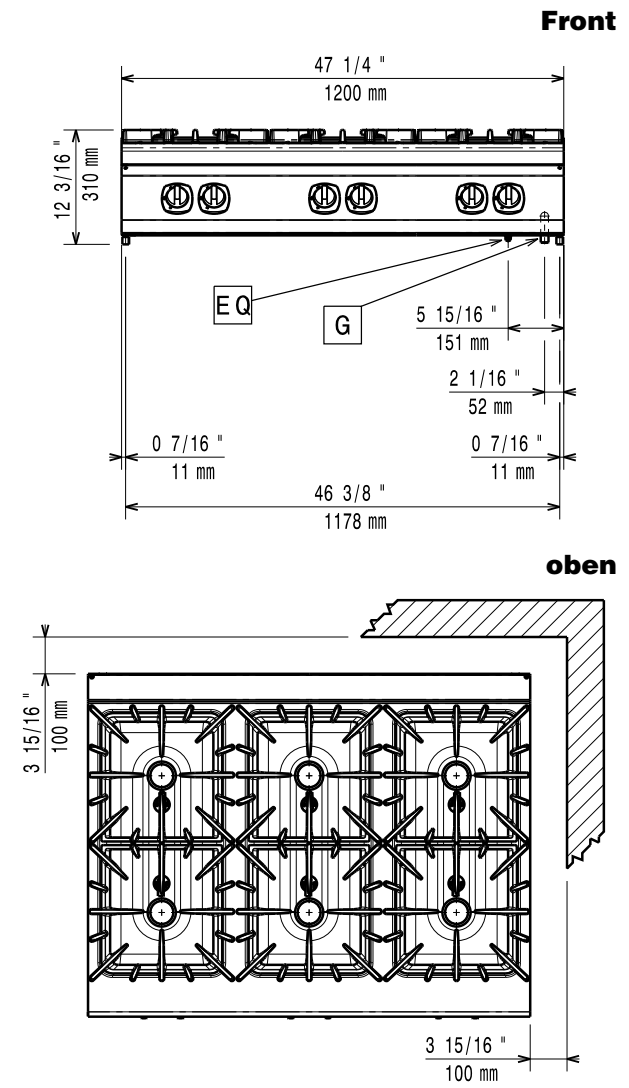

G = Gasanschluss

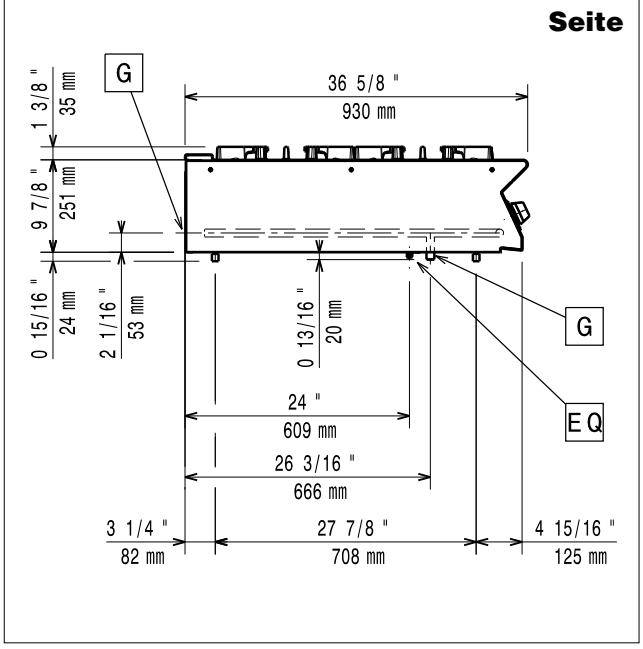

Gas

Gasleistung:	
391011 (E9GCGL6C00)	149996 Btu/hr (44 kW)
Gasart, Option:	LPG;Natural Gas
Gaszufuhr:	1/2"
Erdgasdruck:	7" WS (17,4 mbar)
Flüssiggasdruck:	11" WS (27,7 mbar)

Schlüsselinformation

Leistung vordere Brenner	6 - 6 kW
Leistung hintere Brenner	10 - 10 kW
Leistung mittlere Brenner	6 - 0/6 - 0 kW
Abmessungen in mm hintere Brenner	Ø 100 Ø 100
Abmessungen in mm vordere Brenner	Ø 60 Ø 60
Abmessungen in mm mittlere Brenner	Ø 60 Ø 60
Nettogewicht:	110 kg
Versandgewicht:	103 kg
Versandhöhe:	540 mm
Versandlänge:	1040 mm
Versandtiefe:	1270 mm
Versandvolumen:	0.71 m³

Bei Aufstellung des Geräts auf oder neben ein temperaturempfindliches Möbel o. ä. muss ein Sicherheitsabstand von ca. 150 mm eingehalten oder eine Isoliervorrichtung installiert werden.

Das Unternehmen behält sich das Recht auf Änderungen der Spezifikation vor.