Electrolux

Modulare Großküchengeräteserie 900XP 2-Platten-Elektrotischherd

ARTIKEL # _____

MODELL # _____

NAME # _____

SIS # _____

AIA # _____

Modulare Großküchengeräteserie

900XP 2-Platten-Elektrotischherd

391039 (E9ECED2Q00)	2-QUADRAT.PLATTEN-ELT.-TISCHHERD 400 MM
391165 (E9ECED2Q0N)	2-PLATTEN-ELEKTRO-TISCHHERD 400 MM 230 V

Kurzbeschreibung

Artikel Nr. _____

Elektroherd, 2 Platten (je 4 kW), Tischgerät

- quadratische Kochplatten aus Gusseisen, Abm. je 300x300 mm

Front, Seiten- und Rückseitenverkleidung aus Chromnickelstahl 1.4301. 2 mm starke Deckplatte aus Cr.Ni.Stahl 1.4301. Kochplatten aus Gusseisen, hermetisch in die einteilige Deckplatte geschweisst. Design und Installation der Bedienknebel verhindern das Eindringen von Wasser. IPX5 Strahlwasserschutz.

Genehmigung: _____

Hauptmerkmale

- Gerät zur Montage auf offene Unterbauten, Brückenkonsolen oder bodenfreie Systeme.
- Die vier 4 kW Gusseisenplatten sind hermtisch in die einteilige Deckplatte geschweißt. Kochplatten mit je 4 kW Leistung.
- Das besondere Design der Regelschalter schützt vor Wassereindringen.
- IPX5 Strahlwasserschutz als Schutz vor Beschädigung beim Reinigen.

Konstruktion

- Das Gerät ist 930 mm breit als Arbeitsflächenvergrößerung.
- Außenverkleidung aus Edelstahl mit Scotch Brite Schliff.
- 2 mm dicke Deckplatte aus Edelstahl.
- Gerät mit rechtwinkligen Seitenkanten für bündige Verbindung der Gerät nebeneinander ohne Ritzen und Schmutzecken.

Optionales Zubehör

• 1 Paar Gusseisen-Plattenstäbe für Elektro-Tischherd	PNC 206056 ❑
• Verbindungs-/Dichtungs-Bausatz	PNC 206086 ❑
• Verbreiterung für Wasserstandsäule für Serie 900	PNC 206290 ❑
• Seitlicher Handlauf, rechts und links	PNC 216044 ❑
• Front-Handlauf, 400 mm	PNC 216046 ❑
• Front-Handlauf, 600 mm	PNC 216047 ❑
• Front-Handlauf, 1200 mm	PNC 216049 ❑
• Front-Handlauf, 1600 mm	PNC 216050 ❑

Modulare Großküchengeräteserie 900XP 2-Platten-Elektrotischherd

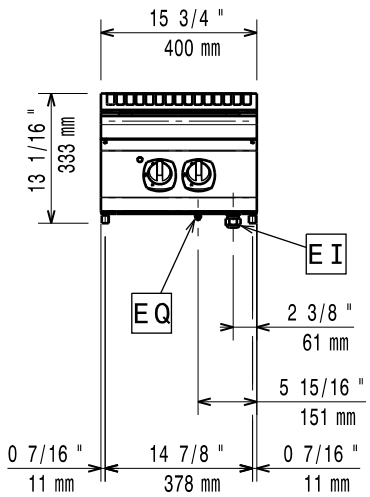

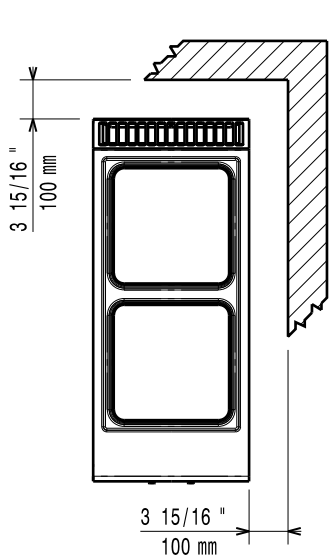

EI = Elektroanschluss

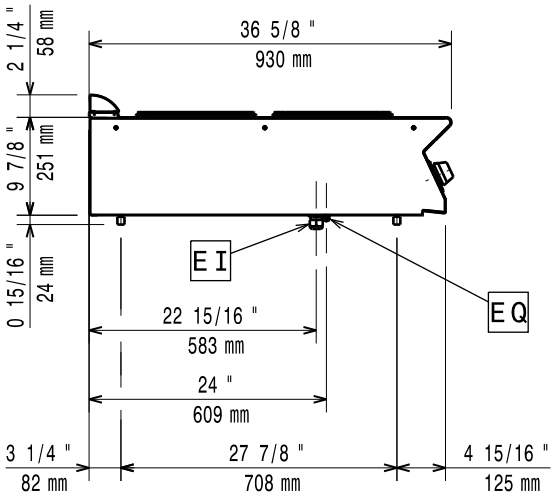

Elektrisch

Netzspannung:	
391039 (E9ECED2Q00)	400 V/3N ph/50/60 Hz
391165 (E9ECED2Q0N)	230 V/3 ph/50/60 Hz
Gesamt-Watt	8 kW

Schlüsselinformation

Leistung vordere Platten	4 - 0 kW
Leistung hintere Platten	4 - 0 kW
Abmessungen vordere Platten	300x300
Abmessungen hintere Platten:	300x300
Nettogewicht:	35 kg
Versandgewicht:	
391039 (E9ECED2Q00)	41 kg
391165 (E9ECED2Q0N)	45 kg
Versandhöhe:	540 mm
Versandlänge:	500 mm
Versandtiefe:	1020 mm
Versandvolumen:	0.28 m³

Bei Aufstellung des Geräts auf oder neben ein temperaturempfindliches Möbel o. ä. muss ein Sicherheitsabstand von ca. 150 mm eingehalten oder eine Isoliervorrichtung installiert werden.

Das Unternehmen behält sich das Recht auf Änderungen der Spezifikation vor.