Electrolux

Modulare Compact-Großküchengeräteserie 900XP 1-Becken-Elektro-Friteuse, 15 l

ARTIKEL # _____

MODELL # _____

NAME # _____

SIS # _____

AIA # _____

Modulare Compact-Großküchengeräteserie

900XP 1-Becken-Elektro-Friteuse, 15 l

391087 (E9FRED1GF0) 15-L-ELT.-FRITEUSE 1 BECKEN + 1 KORB

Kurzbeschreibung

Artikel Nr. _____

Elektro-Friteuse, 1 V-Becken 15 Ltr., Standgerät

- Beckengröße: 240x380x505 mm
- Füllmenge min./max: 13/15 Ltr.
- indirekt beheizt (V-förmiges Becken)
- Betriebstemperatur: 110-185°C
- mit 1 Korb 15 Ltr. (1x 921691)
- Unterbau geschlossen mit Flügeltür, Rechtsanschlag

Hauptmerkmale

- Tiefgezogenes, V-förmiges Becken.
- Außen liegende Infrarot-Heizelement für leichte Reinigung des Beckens.
- Thermostatische Regelung der Fett-Temperatur bis max. 185 °C.
- Überhitzungsschutz-Thermostat als Standard bei allen Geräten.
- Fettablauf über einen Hahn in einen Auffangbehälter unter dem Becken.
- Alle wesentlichen Komponenten frontseitig gelagert für leichte Wartung.
- Wasserfest nach Schutzart IPX5
- Das besondere Design der Regelschalter schützt vor Wassereindringen.
- Gerät wird serienmäßig mit vier 50 mm Edelstahlfüßen geliefert (Edelstahlfußblenden als Option).
- Serienmäßige Lieferung mit 1 Korb und 1 Tür mit Rechtsanschlag für Unterschrank.

Konstruktion

- Becken mit gerundeten Innenecken für einfache Reinigung.
- Das Gerät ist 930 mm breit als Arbeitsflächenvergrößerung.
- Außenverkleidung aus Edelstahl mit Scotch Brite Schliff.
- Gerät mit rechtwinkligen Seitenkanten für bündige Verbindung der Gerät nebeneinander ohne Ritzen und Schmutzecken.

Serienmäßiges Zubehör

- 1 St. Vollkorb für 14 und 15 l Fritteusen — PNC 921691

Optionales Zubehör

- Verbindungs-/Dichtungs-Bausatz — PNC 206086 ❑
- 1 Satz geflansche Füße — PNC 206136 ❑
- Vollkorb für 14 und 15 l Fritteusen — PNC 921691 ❑
- 2 Halbkörbe für 12, 14 und 15 l Fritteusen — PNC 921692 ❑
- Anti-Blockierstange für Ablaufrohr in 15 l Fritteusen — PNC 921695 ❑
- Ableitblech für panierte Produkte für 15 l Fritteusen — PNC 921696 ❑

Genehmigung: _____

Modulare Compact-Großküchengeräteserie 900XP 1-Becken-Elektro-Friteuse, 15 l

Front

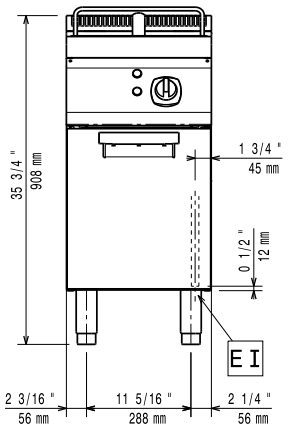

oben

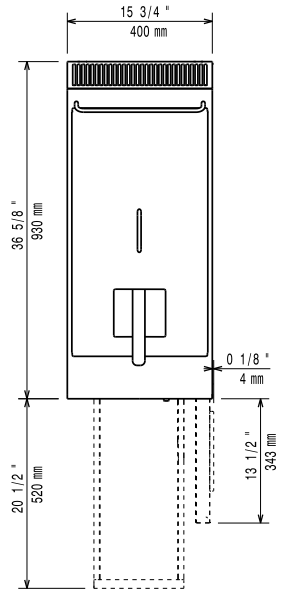

EI = Elektroanschluss

Seite

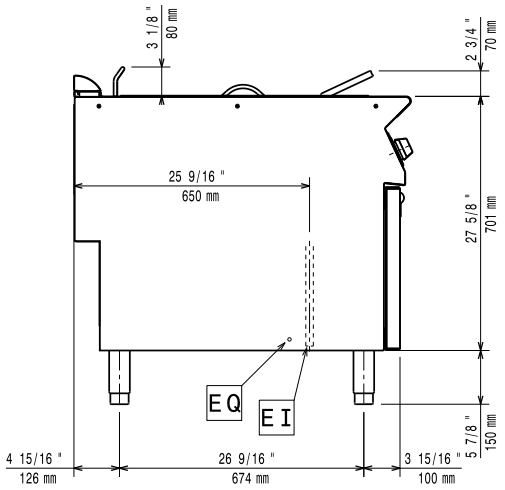

Elektrisch

Netzspannung:	
391087 (E9FRED1GF0)	400 V/3N ph/50/60 Hz
Gesamt-Watt	10 kW

Schlüsselinformation

Beckenabmessungen (Nutzinhalt) Länge:	240 mm
Beckenabmessungen (Nutzinhalt) Höhe:	505 mm
Beckenabmessungen (Nutzinhalt) Tiefe:	380 mm
Beckeninhalt:	13 lt MIN; 15 lt MAX
Thermostatbereich:	105 °C MIN; 185 °C MAX
Nettogewicht:	50 kg
Versandgewicht:	98 kg
Versandhöhe:	1080 mm
Versandlänge:	480 mm
Versandtiefe:	1040 mm
Versandvolumen:	0.54 m³

Bei Aufstellung des Geräts auf oder neben ein temperaturempfindliches Möbel o. ä. muss ein Sicherheitsabstand von ca. 150 mm eingehalten oder eine Isoliervorrichtung installiert werden.

Das Unternehmen behält sich das Recht auf Änderungen der Spezifikation vor.