Electrolux

Modulare Compact-Großküchengeräteserie 900XP 2-Becken-Elektro-Friteuse, 15 l

ARTIKEL #

MODELL #

NAME #

SIS #

AIA #

Modulare Compact-Großküchengeräteserie

900XP 2-Becken-Elektro-Friteuse, 15 l

391088 (E9FREH2GF0) 15+15-L-ELT.-FRITEUSE 2 BECKEN + 2 KÖRBE

Kurzbeschreibung

Artikel Nr.

Elektro-Friteuse, 2 V-Becken je 15 Ltr., Standgerät

- Beckengröße: je 240x380x505 mm
- Füllmenge min./max: je 13/15 Ltr.
- indirekt beheizt (V-förmiges Becken)
- Betriebstemperatur: 110-185°C
- mit 2 Körben 15 Ltr. (2x 921691)
- Unterbau geschlossen mit 2 Flügeltüren

Genehmigung:

Hauptmerkmale

- Tiefgezogene, V-förmige Becken.
- Becken innen mit nahlosen lasergeschweißten Ecken für leichte Reinigung.
- Außen liegende Infrarot-Heizelement für leichte Reinigung des Beckens.
- Thermostatische Regelung der Fett-Temperatur bis max. 185 °C.
- Überhitzungsschutz-Thermostat als Standard bei allen Geräten.
- Fettablauf über einen Hahn in einen Auffangbehälter unter dem Becken.
- Alle wesentlichen Komponenten frontseitig gelagert für leichte Wartung.
- Wasserfest nach Schutzart IPX5
- Das besondere Design der Regelschalter schützt vor Wassereindringen.
- Gerät wird serienmäßig mit vier 50 mm Edelstahlfüßen geliefert (Edelstahlfußblenden als Option).
- Serienmäßige Lieferung mit 2 Körben und je 1 Tür mit Rechts- und Linksanschlag für Unterschrank.

Konstruktion

- Das Gerät ist 930 mm breit als Arbeitsflächenvergrößerung.
- Außenverkleidung aus Edelstahl mit Scotch Brite Schliff.
- Gerät mit rechtwinkligen Seitenkanten für bündige Verbindung der Gerät nebeneinander ohne Ritzen und Schmutzecken.

Serienmäßiges Zubehör

• 2 St. Vollkorb für 14 und 15 l Fritteusen	PNC 921691

Optionales Zubehör

• Verbindungs-/Dichtungs-Bausatz	PNC 206086 ❑
• 1 Satz geflansche Füße	PNC 206136 ❑
• Vollkorb für 14 und 15 l Fritteusen	PNC 921691 ❑
• 2 Halbkörbe für 12, 14 und 15 l Fritteusen	PNC 921692 ❑
• Anti-Blockierstange für Ablaufrohr in 15 l Fritteusen	PNC 921695 ❑
• Ableitblech für panierte Produkte für 15 l Fritteusen	PNC 921696 ❑

Modulare Compact-Großküchengeräteserie 900XP 2-Becken-Elektro-Friteuse, 15 l

Front

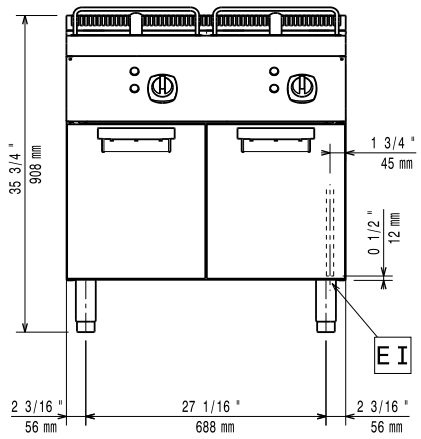

oben

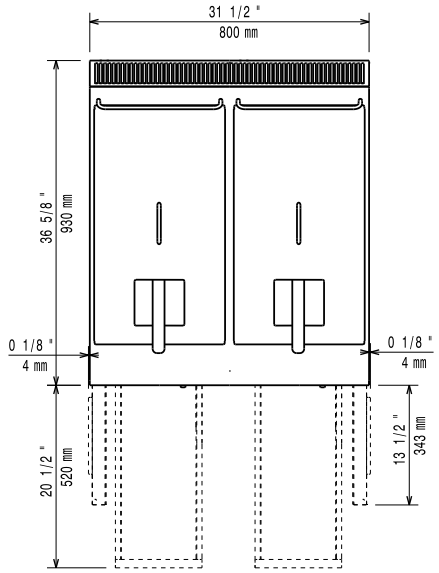

EI = Elektroanschluss

Seite

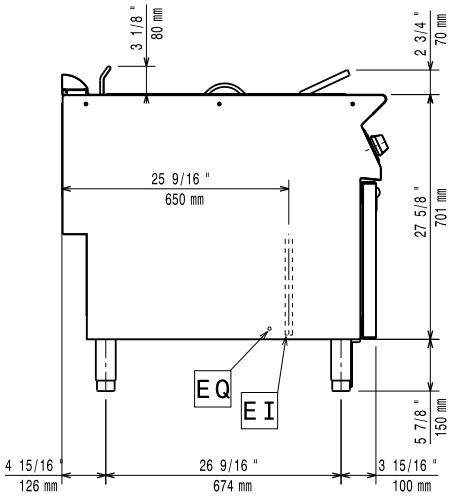

Elektrisch

Netzspannung:	
391088 (E9FREH2GF0)	400 V/3N ph/50/60 Hz
Gesamt-Watt	20 kW

Schlüsselinformation

Beckenabmessungen (Nutzinhalt) Länge:	240 mm
Beckenabmessungen (Nutzinhalt) Höhe:	505 mm
Beckenabmessungen (Nutzinhalt) Tiefe:	380 mm
Beckeninhalt:	13 lt MIN; 15 lt MAX
Thermostatbereich:	105 °C MIN; 185 °C MAX
Nettogewicht:	86 kg
Versandgewicht:	100 kg
Versandhöhe:	1080 mm
Versandlänge:	1020 mm
Versandtiefe:	860 mm
Versandvolumen:	0.95 m³

Bei Aufstellung des Geräts auf oder neben ein temperaturempfindliches Möbel o. ä. muss ein Sicherheitsabstand von ca. 150 mm eingehalten oder eine Isoliervorrichtung installiert werden.

Das Unternehmen behält sich das Recht auf Änderungen der Spezifikation vor.

2012.09.28