Electrolux

ARTIKEL #

MODELL #

NAME #

SIS #

AIA #

Modulare Compact-Großküchengeräteserie 900XP 2-Becken-Elektro-Friteuse, 18 l

Modulare Compact-Großküchengeräteserie

900XP 2-Becken-Elektro-Friteuse, 18 l

391095 (E9FREH2HF0)	18+18-L-ELT.FRITEUSE 2 BECKEN+ 4 HALBKÖ.
391179 (E9FREH2HFN)	18+18L-ELT.FRIT. 2 BECK.+ 4 HALBKÖ. 230V

Kurzbeschreibung

Artikel Nr.

Elektro-Friteuse, 2 Becken je 18 Ltr., Standgerät

- Beckengröße: je 340x400x290 mm
- Füllmenge min./max: je 18/20 Ltr.
- Heizelemente innenliegend
- Betriebstemperatur: 110-185°C
- mit 4 Körben für halbe Beckengröße (2x 927223)
- Unterbau geschlossen mit 2 Flügeltüren

Hauptmerkmale

- Becken innen mit nahlosen lasergeschweißten Ecken für leichte Reinigung.
- Armierte Incoloy Schwenk-Heizelemente im Becken, hochklappbar für leichte Reinigung.
- Thermostatische Regelung der Fett-Temperatur bis max. 185 °C.
- Überhitzungsschutz-Thermostat als Standard bei allen Geräten.
- Fettablauf über einen Hahn in einen Auffangbehälter unter dem Becken.
- Alle wesentlichen Komponenten frontseitig gelagert für leichte Wartung.
- Wasserfest nach Schutzart IPX5
- Das besondere Design der Regelschalter schützt vor Wassereindringen.
- Gerät wird serienmäßig mit vier 50 mm Edelstahlfüßen geliefert (Edelstahlfußblenden als Option).
- Sereinmäßige Lieferung mit 4 Halbkörben und je 1 Tür mit Rechts- und Linksanschlag für Unterschrank.

Konstruktion

- Das Gerät ist 930 mm breit als Arbeitsflächenvergrößerung.
- Außenverkleidung aus Edelstahl mit Scotch Brite Schliff.
- Gerät mit rechtwinkligen Seitenkanten für bündige Verbindung der Gerät nebeneinander ohne Ritzen und Schmutzecken.

Serienmäßiges Zubehör

- 2 St. 2 Halbkörbe für 18/23 l Fritteusen PNC 927223

Optionales Zubehör

- Verbindungs-/Dichtungs-Bausatz PNC 206086 ❑
- 1 Satz geflansche Füße PNC 206136 ❑
- 2 Halbkörbe für 18/23 l Fritteusen PNC 927223 ❑
- 1 Vollkorb für 18/23 l Fritteusen PNC 927226 ❑
- Anti-Blockierstange für Ablaufrohr in 23 l Fritteusen PNC 927227 ❑

Genehmigung:

Modulare Compact-Großküchengeräteserie 900XP 2-Becken-Elektro-Friteuse, 18 l

Front

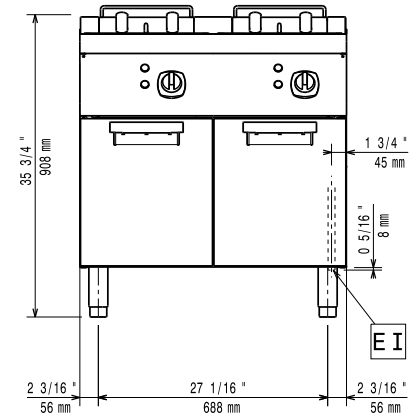

oben

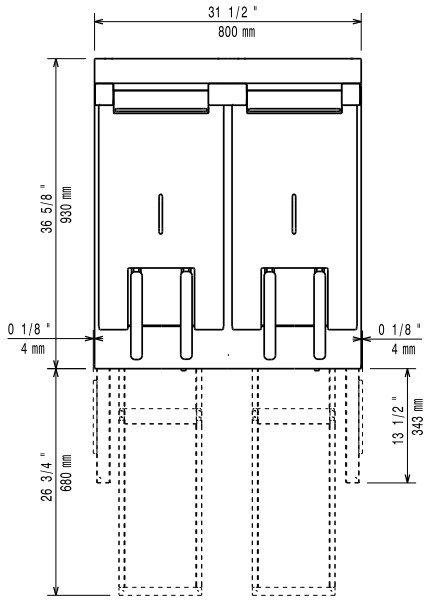

EI = Elektroanschluss

Seite

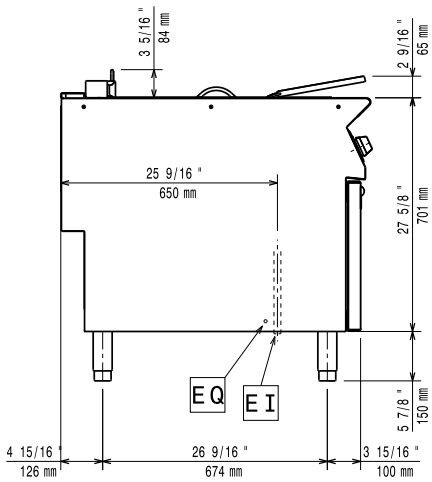

Elektrisch

Netzspannung:	
391095 (E9FREH2HF0)	400 V/3N ph/50/60 Hz
391179 (E9FREH2HFN)	230 V/3 ph/50/60 Hz
Gesamt-Watt	33 kW

Schlüsselinformation

Beckenabmessungen (Nutzinhalt) Länge:	340 mm
Beckenabmessungen (Nutzinhalt) Höhe:	290 mm
Beckenabmessungen (Nutzinhalt) Tiefe:	400 mm
Beckeninhalt:	18 lt MIN; 20 lt MAX
Thermostatbereich:	105 °C MIN; 185 °C MAX
Nettogewicht:	115 kg
Versandgewicht:	
391095 (E9FREH2HF0)	100 kg
391179 (E9FREH2HFN)	130 kg
Versandhöhe:	
391095 (E9FREH2HF0)	1080 mm
391179 (E9FREH2HFN)	1120 mm
Versandlänge:	
391095 (E9FREH2HF0)	1020 mm
391179 (E9FREH2HFN)	880 mm
Versandtiefe:	
391095 (E9FREH2HF0)	860 mm
391179 (E9FREH2HFN)	1040 mm
Versandvolumen:	
391095 (E9FREH2HF0)	0.95 m³
391179 (E9FREH2HFN)	1.03 m³

Bei Aufstellung des Geräts auf oder neben ein temperaturempfindliches Möbel o. ä. muss ein Sicherheitsabstand von ca. 150 mm eingehalten oder eine Isoliervorrichtung installiert werden.

Das Unternehmen behält sich das Recht auf Änderungen der Spezifikation vor.

2012.09.28