Electrolux

Modulare Compact-Großküchengeräteserie 900XP Elektro-Bain-Marie, Vollmodul, Tischgerät

ARTIKEL # _____

MODELL # _____

NAME # _____

SIS # _____

AIA # _____

Modulare Compact-Großküchengeräteserie

900XP Elektro-Bain-Marie, Vollmodul, Tischgerät

391125 (E9BMEHB000) ELEKTRO-TISCH-BAIN-MARIE 800 MM

Kurzbeschreibung

Artikel Nr. _____

Elektro-Wasserbad GN 2/1, Tischgerät

- Beckengröße: 700x685x160 mm
- Temperaturbereich: 30-90°C
- Wasserzulauf optional

Hauptmerkmale

- Heißwasser-Bain-Marie zum Warmhalten fertiger Speisen auf Serviertemperatur.
- Armierte Incoloy Heizelemente unter dem Beckenboden.
- Schaltknebel.
- Das Becken ist nahtlos in die Deckplatte eingeschweißt.
- Füllmarke an Beckenseitenwand.
- Gerät für manuelle Beckenfüllung.
- Wassertemperatur thermostatisch geregelt bis max. 90 °C.
- Beckenentleerung über Ablaufventil mit Überlauf.
- Spezialisolierung unter der Garfläche hält die Wärme an der Platte ohne Abstrahlung nach unten.
- Gerät mit gelochtem Einlegeboden und Auflagen für GN Behälter.
- Alle wesentlichen Komponenten frontseitig gelagert für leichte Wartung.
- Das besondere Design der Regelschalter schützt vor Wassereindringen.
- IPX5 Strahlwasserschutz als Schutz vor Beschädigung beim Reinigen.

Konstruktion

- Das Gerät ist 930 mm breit als Arbeitsflächenvergrößerung.
- Außenverkleidung aus Edelstahl mit Scotch Brite Schliff.
- 2 mm dicke Deckplatte aus Edelstahl.
- Gerät mit rechtwinkligen Seitenkanten für bündige Verbindung der Gerät nebeneinander ohne Ritzen und Schmutzecken.

Optionales Zubehör

- Verbindungs-/Dichtungs-Bausatz PNC 206086 ❑
- Verbreiterung für Wasserstandsäule für Serie 900 PNC 206290 ❑
- Seitlicher Handlauf, rechts und links PNC 216044 ❑
- Front-Handlauf, 600 mm PNC 216047 ❑
- Breiter Handlauf, Portionierbord, 800 mm PNC 216186 ❑

Genehmigung: _____

Front

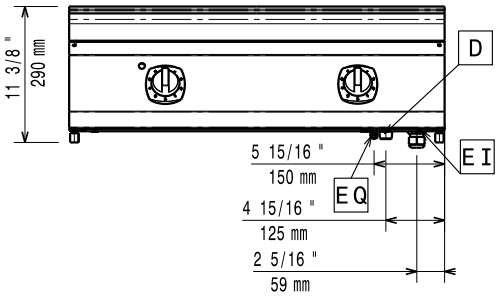

oben

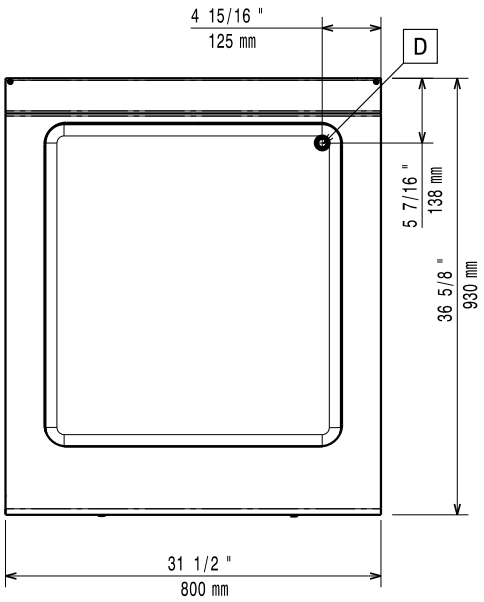

D = Ablauf
EI = Elektroanschluss

Seite

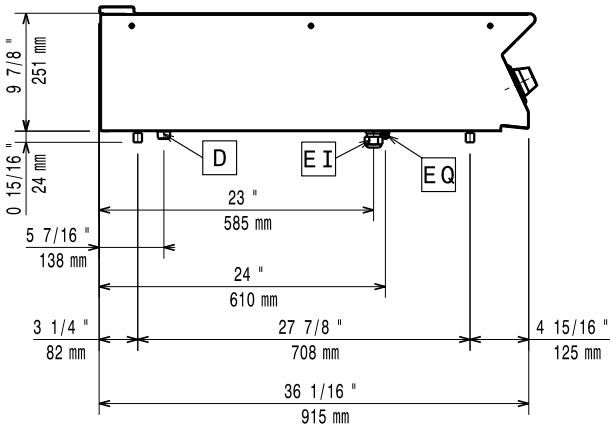

Elektrisch

Netzspannung:	
391125 (E9BMEHB000)	400 V/2N ph/50/60 Hz
Gesamt-Watt	4.4 kW

Wasser

Wasserablauf:	50 mm

Schlüsselinformation

Beckenabmessungen (Nutzinhalt) Länge:	630 mm
Beckenabmessungen (Nutzinhalt) Höhe:	160 mm
Beckenabmessungen (Nutzinhalt) Tiefe:	685 mm
Thermostatbereich:	30 °C MIN; 90 °C MAX
Nettogewicht:	45 kg
Versandgewicht:	65 kg
Versandhöhe:	540 mm
Versandlänge:	980 mm
Versandtiefe:	1020 mm
Versandvolumen:	0.54 m³

Bei Aufstellung des Geräts auf oder neben ein temperaturempfindliches Möbel o. ä. muss ein Sicherheitsabstand von ca. 150 mm eingehalten oder eine Isoliervorrichtung installiert werden.

Das Unternehmen behält sich das Recht auf Änderungen der Spezifikation vor.