Electrolux

Modulare Großküchengeräteserie 900XP Elektro-Nudelkocher, 1 Becken, 40 l

ARTIKEL #

MODELL #

NAME #

SIS #

AIA #

Modulare Großküchengeräteserie

900XP Elektro-Nudelkocher, 1 Becken, 40 l

391126 (E9PCED1MF0) ELEKTRO-NUDELKOCHER 1 X 40-L-BECKEN

Kurzbeschreibung

Artikel Nr.

Elektro-Nudelkocher, 1 Becken 40 Ltr.

- Beckengröße: 300x520x260 mm, Kapazität min./max: 32/40 Ltr.

- mit Überschäumrand zum Sammeln und Entleeren von Stärke und Schaum über einen Überlauffilter

- Unterbau geschlossen mit 1 Flügeltür, Linksanschlag

ACHTUNG ! Körbe nicht enthalten, bitte separat bestellen !!

Genehmigung:

Hauptmerkmale

- Außer Nudeln können auch alle Arten Pasta, Reis, Klöße, Gemüse und Suppen in großen und kleinen Mengen in diesem Gerät zubereitet werden.
- Gerät mit Infrarot-Heizsystem unter dem Beckenboden.
- Wasserbecken aus CrNiMo-Stahl 1.4404.
- Das Becken ist nahtlos in die Deckplatte eingeschweißt.
- Gerät mit Abtropffläche zum Aufstellen der Körbe zum Abtropfen.
- 40 l Wasserbecken.
- Automatische Funktion zur Stärkeentfernung während des Kochvorgangs: dauerhaft verbesserte Wasserqualität.
- Automatischer Trockengehschutz: kein unbeabsichtigtes Überhitzen.
- Bedienerfreundliche Regelblende.
- Kontinuierliche Wasserfüllung über manuellen Wasserhahn.
- Großer Ablauf mit manuellem Kugelventil für schnelles Leeren des Beckens.
- **ESD** als Zubehör lieferbar (separat installiert): Energiesparvorrichtung, nutzt die Wärme des durch den Überlauf abgeführten Wassers zum Vorheizen von Frischwasser auf 60 °C für konstant kochendes Wasser.
- **Energieregelung**: einzigartige Vorrichtung für genaue Leistungsregelung und Optimierung des Energieverbrauchs.
- Alle wesentlichen Komponenten frontseitig gelagert für leichte Wartung.
- **Automatisches Hubsystem** (optionales Zubehör): 200 mm breit mit drei Edelstahl-Korbhalterungen für je einen GN 1/3 Korb auf einer oder beiden Geräteseiten installiert für die automatische Hebung von sechs Kleinportionskörben (separat zu bestellen). Es können neun Garzeiten über die digitale Regelung gespeichert werden.
- Wasserfest nach Schutzart IPX5
- Das besondere Design der Regelschalter schützt vor Wassereindringen.
- Einteilige, tiefgezogene, 2 mm starke Deckplatte aus Edelstahl.
- Gerät wird serienmäßig mit vier 50 mm Edelstahlfüßen geliefert (Edelstahlfußblenden als Option).

Konstruktion

- Außenverkleidung aus Edelstahl mit Scotch Brite Schliff.
- Gerät mit rechtwinkligen Seitenkanten für bündige Verbindung der Gerät nebeneinander ohne Ritzen und Schmutzecken.

Serienmäßiges Zubehör

Optionales Zubehör

• Verbindungs-/Dichtungs-Bausatz	PNC 206086 ❑
• 1 Satz geflansche Füße	PNC 206136 ❑
• 3 runde Körbe, 181 mm Ø, für 40 l Nudelkocher, Nr. 927219 muss dazu bestellt werden	PNC 927212 ❑
• 6 runde Körbe für 40 l Nudelkocher, Nr. 927219 muss dazu bestellt werden	PNC 927213 ❑
• 1 x GN 1/1 Korb für 40 l Nudelkocher	PNC 927216 ❑

Das Unternehmen behält sich das Recht auf Änderungen der Spezifikation vor.

Modulare Großküchengeräteserie 900XP Elektro-Nudelkocher, 1 Becken, 40 l

Front

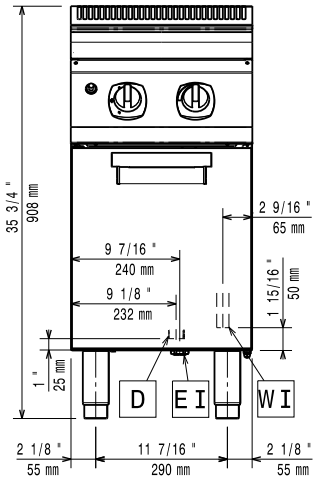

oben

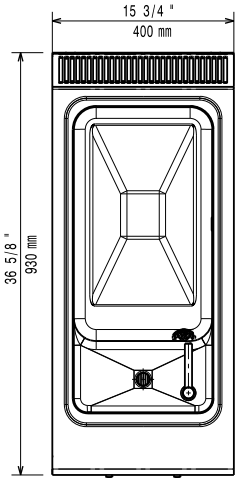

D = Ablauf
EI = Elektroanschluss
WI = Wasserzulauf

Seite

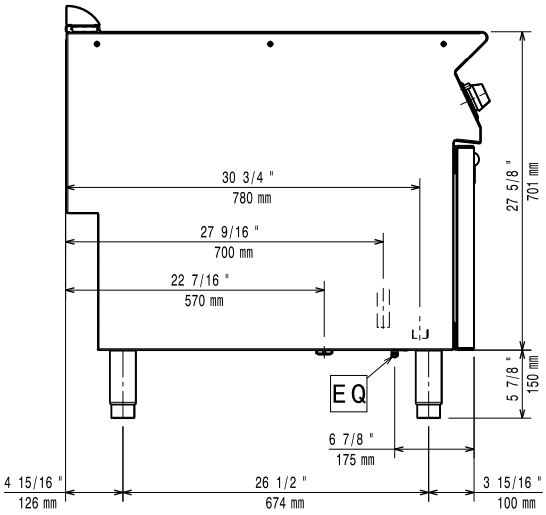

Elektrisch

Netzspannung:	
391126 (E9PCED1MF0)	400 V/3N ph/50/60 Hz
Anschlusswert:	10 kW
Gesamt-Watt	10 kW

Wasser

Ablauf "D":	1"
Größe der Kaltwasserzuleitung:	3/4"
Gesamthärte:	5 - 50 ppm

Electrolux, *empfiehlt die Verwendung von aufbereitetem Wasser basierend auf Proben der spezifischen Wasserbeschaffenheit.*

Bitte Anwenderanleitung konsultieren für detaillierte Anforderungen an die Wasserqualität.

Schlüsselinformation

Beckenabmessungen (Nutzinhalt) Länge:	300 mm
Beckenabmessungen (Nutzinhalt) Höhe:	260 mm
Beckenabmessungen (Nutzinhalt) Tiefe:	520 mm
Beckeninhalt (MAX):	40 lt MAX
Nettogewicht:	62 kg
Versandgewicht:	60 kg
Versandhöhe:	1120 mm
Versandlänge:	480 mm
Versandtiefe:	1040 mm
Versandvolumen:	0.56 m³

Bei Aufstellung des Geräts auf oder neben ein temperaturempfindliches Möbel o. ä. muss ein Sicherheitsabstand von ca. 150 mm eingehalten oder eine Isoliervorrichtung installiert werden.

Das Unternehmen behält sich das Recht auf Änderungen der Spezifikation vor.