Electrolux

Modulare Großküchengeräteserie 700XP 4-Flammen-Gasherd mit Elektrobratofen

ARTIKEL #

MODELL #

NAME #

SIS #

AIA #

Modulare Großküchengeräteserie

700XP 4-Flammen-Gasherd mit Elektrobratofen

371003 (E7GCGH4CE0)	4-FLAMMEN-GASHERD + ELT. OFEN 800 MM
371125 (E7GCGH4CEN)	4-FLAMMEN-GASHERD + ELT.OFEN 800 MM 230 V

Kurzbeschreibung

Artikel Nr.

Gasherd, 4 Flammen (je 5,5 kW), mit Elektro-Bratofen (6 kW)

mit 1,5 mm starker Deckplatte aus CrNiStahl 1.4301, Front-, Rücken- und Seitenverkleidungen aus CrNiStahl 1.4301 mit Scotch-Brite Schliff

- Topfträger aus Gusseisen
- Brennerdurchmesser: je 60 mm
- Elektro-Bratofen GN 2/1, Temperaturbereich 140-300°C
- Standard-Zubehör Bratofen: 1 Rost GN 2/1 verchromt (164250)

Gerät bestückt mit Erdgas-Düsen

Standgerät, auf höhenverstellbaren Füßen (+50 mm)

Anschlusswert Elt. : 400V 3N 50/60 Hz - 6,0 kW

Genehmigung:

Hauptmerkmale

- Gerät mit 50 mm höhenverstellbaren Edelstahlfüßen.
- Die vier 5,5 kW Hochleistungs-"Flowerflame"-Brenner ermöglichen, dass sich die Flamme unterschiedlichen Topfgrößen anpasst.
- Gasgeräte ausgerüstet für die Verwendung mit Erdgas oder LPG-Gas, Umbausets standardmäßig enthalten.
- Große Topfträger aus Gusseisen (Edelstahl als Option) mit langen Mittelstreben zum Einsatz von größten bis kleinsten Töpfen.
- Die Topfhalterungen aus Gusseisen können in einer Geschirrspülmaschine gereinigt werden.
- Brenner mit Flammenregler.
- Zündsicherung bei jedem Brenner schützt vor unbeabsichtigtem Erlöschen der Flamme.
- Geschützte Zündflamme.
- Im Unterbau ein elektrisch beheizter Standardofen. Garraum aus Edelstahl mit 3 Einschüben für GN 2/1 Bleche und emaillierter, gerillter Bodenplatte.
- Ofenthermostat regelbar von 140 °C - 300 °C.
- Doppelwandige Tür mit tiefgezogener Innenverkleidung zur Wärmeisolierung.
- IPX 4 Spritzwasserschutz.

Konstruktion

- Außenverkleidung aus Edelstahl mit Scotch Brite Schliff.
- Einteilige tiefgezogene 1,5 mm dicke Deckplatte aus Edelstahl.
- Gerät mit rechtwinkligen Seitenkanten für bündige Verbindung der Gerät nebeneinander ohne Ritzen und Schmutzecken.

Serienmäßiges Zubehör

- 1 St. Verchromter Rost GN 2/1 für statischen Bratofen — PNC 164250

Optionales Zubehör

- Verchromter Rost GN 2/1 für statischen Bratofen — PNC 164250 ❑
- 1 Satz geflansche Füße — PNC 206136 ❑
- 4 Füße für Sockelaufstellung (nicht für Serie 900 Stand-Grillgerät) — PNC 206210 ❑
- 1 Paar seitliche Fußblenden — PNC 206249 ❑
- Glatte Grillplatte zur Auflage auf 1 Flamme — PNC 206260 ❑
- Gerillte Grillplatte zur Auflage auf 1 Flamme — PNC 206261 ❑
- Glühplatte zur Auflage auf 1 Flamme — PNC 206264 ❑

- 1 Paar seitliche Sockelblenden PNC 206265 ❑
- Front-Handlauf, 600 mm PNC 216047 ❑

Modulare Großküchengeräteserie 700XP 4-Flammen-Gasherd mit Elektrobratofen

Front

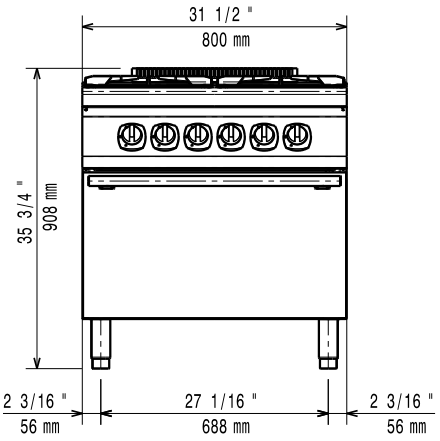

oben

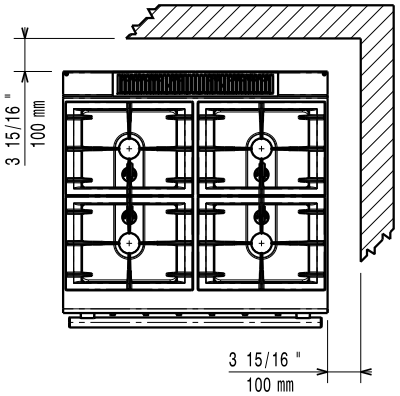

EI = Elektroanschluss
G = Gasanschluss

Seite

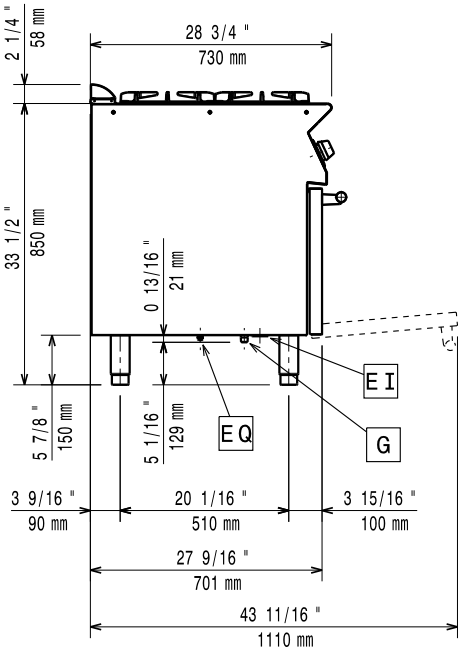

Elektrisch

Netzspannung:	
371003 (E7GCGH4CE0)	400 V/3N ph/50/60 Hz
371125 (E7GCGH4CEN)	230 V/3 ph/50/60 Hz
Anschlusswert:	6 kW
Gesamt-Watt	6 kW

Gas

Gasleistung:	74998 Btu/hr (22 kW)
Gasart, Option:	LPG;Town
Gaszufuhr:	1/2"
Erdgasdruck:	
371003 (E7GCGH4CE0)	7" WS (17,4 mbar)
Flüssiggasdruck:	
371003 (E7GCGH4CE0)	11" WS (27,7 mbar)

Schlüsselinformation

Leistung vordere Brenner	5.5 - 5.5 kW
Leistung hintere Brenner	5.5 - 5.5 kW
Abmessungen in mm hintere Brenner	Ø 60 Ø 60
Abmessungen in mm vordere Brenner	Ø 60 Ø 60
Ofen-Betriebstemperatur:	140 °C MIN; 300 °C MAX
Garraumlänge:	540 mm
Garraumhöhe:	300 mm
Garraumabmessung (Tiefe):	650 mm
Nettogewicht:	80 kg
Versandgewicht:	
371003 (E7GCGH4CE0)	104 kg
371125 (E7GCGH4CEN)	95 kg
Versandhöhe:	1140 mm
Versandlänge:	
371003 (E7GCGH4CE0)	810 mm
371125 (E7GCGH4CEN)	900 mm
Versandtiefe:	
371003 (E7GCGH4CE0)	860 mm
371125 (E7GCGH4CEN)	820 mm
Versandvolumen:	
371003 (E7GCGH4CE0)	0.79 m³
371125 (E7GCGH4CEN)	0.84 m³

Bei Aufstellung des Geräts auf oder neben ein temperaturempfindliches Möbel o. ä. muss ein Sicherheitsabstand von ca. 150 mm eingehalten oder eine Isoliervorrichtung installiert werden.

Das Unternehmen behält sich das Recht auf Änderungen der Spezifikation vor.