Electrolux

Modulare Großküchengeräteserie 700XP Freestanding Electric Boiling Pan 60lt indirect heat with auto refill

Technisches Datenblatt
ARTIKEL #
MODELL #

NAME #

SIS #

AIA #

371273 (E7BSEHINFR) Elektro-Kochkessel, 60 l, indirekte Beheizung, Druckschalter, automatische Wassernachfüllung im Doppelmantel

Kurzbeschreibung

Artikel Nr.

Elektro-Kochkessel, 60 l, indirekte Beheizung, Druckschalter, automatische Wassernachfüllung im Doppelmantel

Hauptmerkmale

- Geschlossenes Heizsystem - keine Energieverschwendung
- Ausgussrohr und -hahn sind leicht von außen zu reinigen.
- Ergonomie: einzigartiges Verhältnis zwischen Kesseldurchmesser und -Höhe. Kesseltiefe erleichtert Umrühren und schonenden Umgang mit den Garprodukten.
- Über externes Ventil kann manuell überschüssige Luft aus dem Doppelmantel während der Aufheizphase abgeblasen werden.
- Festsitzender Deckel reduziert die Kochzeit und spart Energiekosten.
- Kessel zum Kochen, Dünsten oder Pochieren aller Arten von Produkten.
- Großer Auslaufhahn für sicheres und müheloses Leeren des Kessels.
- Manometer für korrekte Regelung der Funktionen.
- Kein Überschreiten der Kochtemperaturen, rasche Reaktion.
- Druckschalterregelung überwacht den Verbrauch von Energie und Wasser.
- Produkte werden gleichmäßig im Boden und den Seitenwänden des Kessels durch ein indirektes Heizsystem erwärmt durch im Doppelmantel erzeugten Dampf von 110° C.
- Sicherheitsventil zum Vermeiden von Dampfüberdruck im Doppelmantel.
- Große, glatte Flächen, leichter Zugang für Reinigungsarbeiten.
- Magnetventil zum Befüllen mit Kalt- und Warmwasser.
- Gerät mit 9,4 kW Hochleistungs-Heizelementen.
- Gerät mit 50 mm höhenverstellbaren Edelstahlfüßen.
- Wasserfest nach Schutzart IPX4
- Deckel und Wanne aus Edelstahl, Seitenteile aus satiniertem Edelstahl zur einfachen Reinigung

Konstruktion

- Gerät mit rechtwinkligen Seitenkanten für bündige Verbindung der Gerät nebeneinander ohne Ritzen und Schmutzecken.
- Einteilige tiefgezogene 1,5 mm dicke Deckplatte aus Edelstahl.
- Außenverkleidung aus Edelstahl mit Scotch Brite Schliff.

Optionales Zubehör

• Verbindungs-/Dichtungs-Bausatz	PNC 206086 ❑
• Satz mit 4 Rollen, 2 schwenkbar mit Bremse	PNC 206135 ❑
• 1 Satz geflanschte Füße	PNC 206136 ❑
• Front-Sockelblende, 800 mm	PNC 206148 ❑
• Front-Sockelblende, 1000 mm	PNC 206150 ❑

Genehmigung:

Electrolux
Modulare Großküchengeräteserie 700XP Freestanding Electric Boiling Pan 60lt indirect heat with auto refill

• Front-Sockelblende, 1200 mm	PNC 206151 ❑
• Front-Sockelblende, 1600 mm	PNC 206152 ❑
• Front-Fußblende, 800 mm (nicht für Kühl-/Tiefkühl-Unterschrank)	PNC 206176 ❑
• Front-Fußblende, 1000 mm (nicht für Kühl-/Tiefkühl-Unterschrank)	PNC 206177 ❑
• Front-Fußblende, 1200 mm (nicht für Kühl-/Tiefkühl-Unterschrank)	PNC 206178 ❑
• Front-Fußblende, 1600 mm (nicht für Kühl-/Tiefkühl-Unterschrank)	PNC 206179 ❑
• 4 Füße für Sockelaufstellung (nicht für Serie 900 Stand-Grillgerät)	PNC 206210 ❑
• 1 Paar seitliche Fußblenden	PNC 206249 ❑
• 1 Paar seitliche Sockelblenden	PNC 206265 ❑
• Seitlicher Handlauf rechts/links Marine für XP700	PNC 206307 ❑
• RÜCKS. HANDLAUF 800 MM - MARINE	PNC 206308 ❑
• Unterkonstruktion für Fußmontage oder fahrbar 400 mm (XP700-900)	PNC 206366 ❑
• Unterkonstruktion für Fußmontage oder fahrbar 800 mm (XP700-900)	PNC 206367 ❑
• Unterkonstruktion für Fußmontage oder fahrbar 1200 mm (XP700-900)	PNC 206368 ❑
• Unterkonstruktion für Fußmontage oder fahrbar 1600 mm (XP700-900)	PNC 206369 ❑
• Unterkonstruktion für Fußmontage oder fahrbar 2000 mm (XP700-900)	PNC 206370 ❑
• Rückwandverkleidung - 800 mm (XP700-900)	PNC 206374 ❑
• Rückwandverkleidung - 1000 mm (XP700-900)	PNC 206375 ❑
• Rückwandverkleidung - 1200 mm (XP700-900)	PNC 206376 ❑
• 2 Seitenblenden für freistehende Geräte	PNC 216000 ❑
• Front-Handlauf, 600 mm	PNC 216047 ❑
• Front-Handlauf, 1200 mm	PNC 216049 ❑
• Breiter Handlauf, Portionierbord, 800 mm	PNC 216186 ❑
• Wasserfilter für Voll-Demineralisierung	PNC 864367 ❑
• 1-teiliger Nudeleinsatz für 60-Liter-Kochkessel	PNC 921626 ❑
• Wagen mit Hubvorrichtung und abnehmbarem Tank	PNC 922403 ❑

Das Unternehmen behält sich das Recht auf Änderungen der Spezifikation vor.

Modulare Großküchengeräteserie 700XP Freestanding Electric Boiling Pan 60lt indirect heat with auto refill

Front

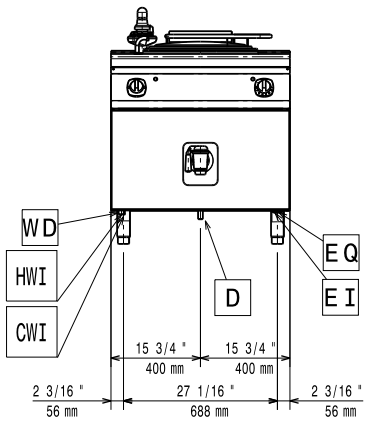

Seite

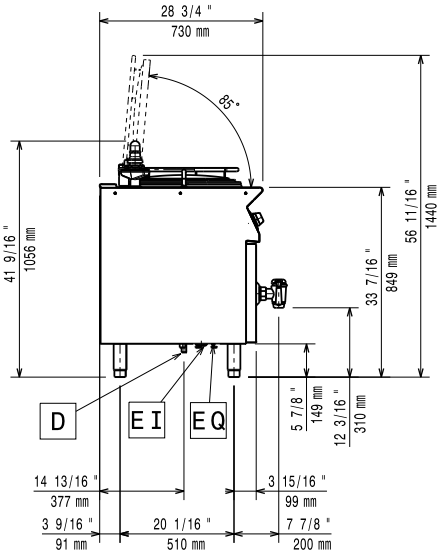

CWI1 = Kaltwasserzulauf
D = Ablauf
EI = Elektroanschluss
HWI = Warmwasserzulauf

oben

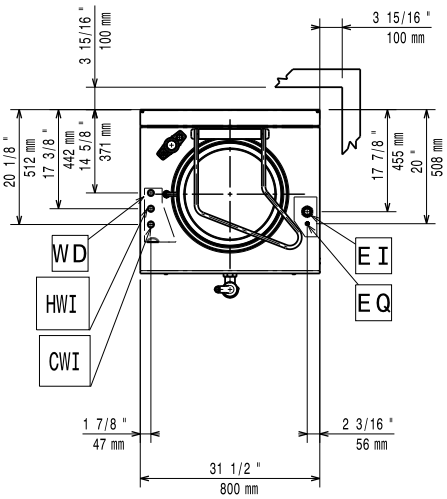

Elektrisch

Netzspannung:	
371273 (E7BSEHINFR)	400 V/3N ph/50/60 Hz
Gesamt-Watt	9.4 kW
Vorbereitet für:	380-400V 3N~ 50/60Hz 8,5-9,4kW

Schlüsselinformation

Tiegel-Nutzinhalt:	60 lt
Durchmesser runder Kochkessel:	420 mm
Versandgewicht:	115 kg
Versandhöhe:	1140 mm
Versandlänge:	820 mm
Versandtiefe:	860 mm
Versandvolumen:	0.8 m³

No clearance needed on rear sides of unit if wall is of non combustible type. If wall is combustible, minimum 50 mm wall clearance should be maintained.

Das Unternehmen behält sich das Recht auf Änderungen der Spezifikation vor.