Electrolux

Modulare Großküchengeräteserie 900XP 2 Zone Electric Induction Cooking Top

Technisches Datenblatt
ARTIKEL #
MODELL #

NAME #

SIS #

AIA #

391277 (E9INED2008) 2-Zonen (je 5 kW) Elektro-Induktions-Tischherd

Kurzbeschreibung

Artikel Nr.

Ceranglas-Kochfeld mit 2 separat geregelten 5 kW Induktionszonen. Induktionsplatte mit fugenlosem Übergang zwischen den einzelnen Heizzonen. Verkleidung und Deckplatte ganz aus Edelstahl mit Scotch Brite Schliff. Extra starke Deckplatte aus 2 mm dickem Edelstahl. Rechtwinklige Abkantungen ermöglichen bündige Installation zwischen Geräten.

Hauptmerkmale

- Ceranglas-Kochfeld mit 2 separat geregelten Induktionszonen mit je 5 kW.
- Nahezu die gesamte Ceranglasfläche kann genutzt werden, ohne "tote" Zonen.
- Jede Zone mit Anzeigeleuchte an der Regelkonsole.
- Induktionsplatten mit Sicherheits-Überhitzungsschutz.
- Die Leistung der einzelnen Zonen kann mit progressiver Energieabgabe geregelt werden, d. h., Feinregelung in den unteren und progressive in den oberen Levels.
- Geringe Wärmeabstrahlung an die Küche.
- Die glatte Ceranplatte wird nicht direkt beheizt, also keine Verbrennungsgefahr an der Garfläche.
- IPX5 Strahlwasserschutz als Schutz vor Beschädigung beim Reinigen.

Konstruktion

- Das Gerät ist 930 mm tief als Arbeitsflächenvergrößerung.
- Außenverkleidung aus Edelstahl mit Scotch Brite Schliff.
- 2 mm dicke Deckplatte aus Edelstahl.
- Gerät mit rechtwinkligen Seitenkanten für bündige Verbindung der Gerät nebeneinander ohne Ritzen und Schmutzecken.

Genehmigung:

Electrolux

Modulare Großküchengeräteserie 900XP 2 Zone Electric Induction Cooking Top

Optionales Zubehör

• Verbindungs-/Dichtungs-Bausatz	PNC 206086 ❑
• Träger für Brückeninstallation, 800 mm	PNC 206137 ❑
• Träger für Brückeninstallation, 1000 mm	PNC 206138 ❑
• Träger für Brückeninstallation, 1200 mm	PNC 206139 ❑
• Träger für Brückeninstallation, 1400 mm	PNC 206140 ❑
• Träger für Brückeninstallation, 1600 mm	PNC 206141 ❑
• Träger für Brückeninstallation, 400 mm	PNC 206154 ❑
• Wasserstandsäule mit Schwenkarm (ohne Verbreiterung)	PNC 206289 ❑
• Verbreiterung für Wasserstandsäule für Serie 900	PNC 206290 ❑
• Rückseitiger Abgaskamin, 400 mm	PNC 206303 ❑
• 2 Seitenblenden für Tischgeräte	PNC 216278 ❑
• Universal-Bratpfanne aus Edelstahl, 200 mm Ø mit Edelstahlgriff, geeignet für Induktion und alle anderen Beheizungsarten	PNC 653596 ❑
• Universal-Bratpfanne mit Edelstahlgriff, 240 mm Ø, geeignet für Induktion und alle anderen Beheizungsarten	PNC 653597 ❑
• Universal-Bratpfanne mit Edelstahlgriff, 280 mm Ø, geeignet für Induktion und alle anderen Beheizungsarten	PNC 653598 ❑

Das Unternehmen behält sich das Recht auf Änderungen der Spezifikation vor.

Modulare Großküchengeräteserie 900XP 2 Zone Electric Induction Cooking Top

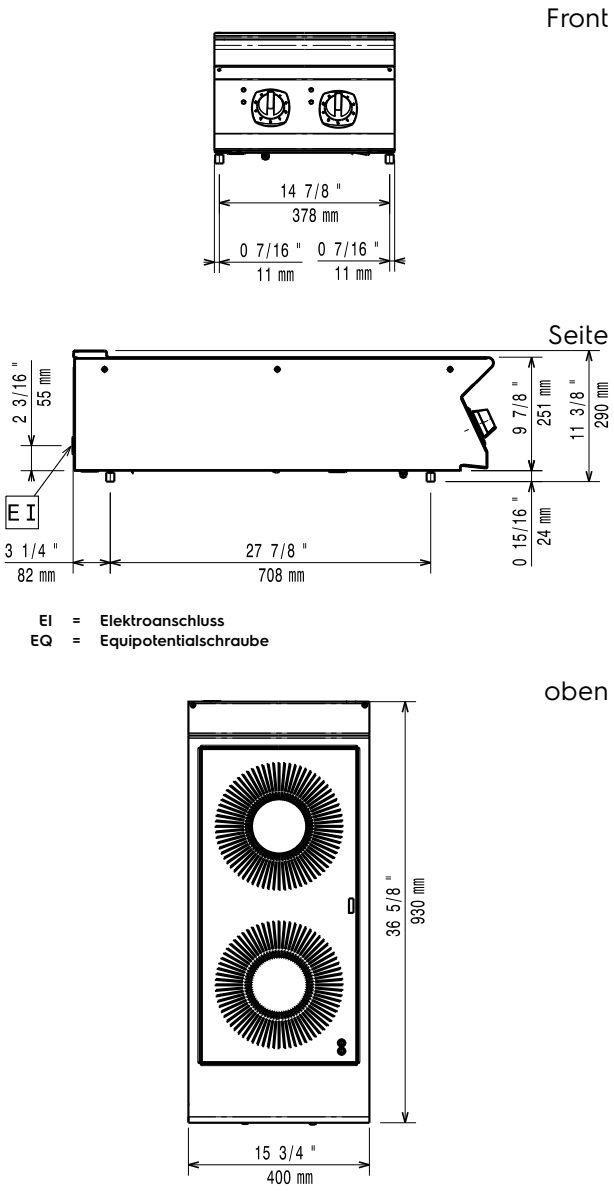

Elektrisch

Netzspannung:	
391277 (E9INED2008)	380-415 V/3 ph/50/60 Hz
Gesamt-Watt	10 kW
Vorbereitet für:	380-415V 3~ 50/60Hz 10kW

Schlüsselinformation

Abmessungen Induktionsplatte (Breite):	400 mm
Abmessungen Induktionsplatte (Tiefe):	930 mm
Versandgewicht:	46 kg
Versandhöhe:	540 mm
Versandlänge:	460 mm
Versandtiefe:	1020 mm
Versandvolumen:	0.25 m³

Induction compatible pots & pans must be used.

If appliance is set up or next to or against temperature sensitive furniture or similar, a safety gap of approximately 150 mm should be maintained or some form of heat insulation fitted.

Das Unternehmen behält sich das Recht auf Änderungen der Spezifikation vor.