Electrolux

Modulare Großküchengeräteserie 900XP Gas-Kochkessel, rund, 150 l, direkte Beheizung

Technisches Datenblatt
ARTIKEL #
MODELL #

NAME #

SIS #

AIA #

391107 (E9BSGHDRF0) 150-L-GAS-KOCHKESSEL DIREKTE BEHEIZUNG

Kurzbeschreibung

Artikel Nr.

Gas-Kochkessel 150 Ltr., direkt beheizt
- mit Kalt- und Warmwasserzulauf
- 2" Auslaufhahn mit isoliertem Griff
- Kesseldurchmesser: 600 mm

Genehmigung:

Hauptmerkmale

- Runder Kessel zum Kochen, Dünsten oder Pochieren aller Produktarten.
- Die Produkte werden gleichmäßig an Kesselseitenwänden und -Boden erhitzt durch ein indirektes Heizsystem.
- Gerät mit IPX5 Strahlwasserschutz.
- Energieregelung über Regelschalter.
- Kein Überschreiten der Kochtemperaturen, rasche Reaktion.
- Großer Auslaufhahn für sicheres und müheloses Leeren des Kessels.
- Festsitzender Deckel reduziert die Kochzeit und spart Energiekosten.
- Ergonomie: einzigartiges Verhältnis zwischen Kesseldurchmesser und -Höhe. Kesseltiefe erleichtert Umrühren und schonenden Umgang mit den Garprodukten.
- Ausgussrohr und -hahn sind leicht von außen zu reinigen.
- Magnetventil zum Befüllen mit Kalt- und Warmwasser.
- Große, glatte Flächen, leichter Zugang für Reinigungsarbeiten.
- Das besondere Design der Regelschalter schützt vor Wassereindringen.

Konstruktion

- Gepresste Kochkessel und Doppelmantel aus Edelstahl AISI 316.
- Robuste Edelstahlbrenner mit Flammenwächter, geschützter Zündflamme und optimierter Verbrennung.
- Außenverkleidung aus Edelstahl mit Scotch Brite Schliff.
- Gerät mit rechtwinkligen Seitenkanten für bündige Verbindung der Gerät nebeneinander ohne Ritzen und Schmutzecken.

Optionales Zubehör

• Verbindungs-/Dichtungs-Bausatz	PNC 206086 ❑
• Rückstromverhinderer, 150 mm Ø	PNC 206132 ❑
• Adapterring für Abgaskondensator, 150 mm Ø	PNC 206133 ❑
• Satz mit 4 Rollen, 2 schwenkbar mit Bremse	PNC 206135 ❑
• 1 Satz geflanschte Füße	PNC 206136 ❑
• Front-Sockelblende, 800 mm	PNC 206148 ❑
• Front-Sockelblende, 1000 mm	PNC 206150 ❑
• Front-Sockelblende, 1200 mm	PNC 206151 ❑
• Front-Sockelblende, 1600 mm	PNC 206152 ❑
• 1 Paar seitliche Sockelblenden	PNC 206157 ❑
• Front-Fußblende, 800 mm (nicht für Kühl-/Tiefkühl-Unterschrank)	PNC 206176 ❑
• Front-Fußblende, 1000 mm (nicht für Kühl-/Tiefkühl-Unterschrank)	PNC 206177 ❑

Electrolux

Modulare Großküchengeräteserie 900XP Gas-Kochkessel, rund, 150 l, direkte Beheizung

• Front-Fußblende, 1200 mm (nicht für Kühl-/Tiefkühl-Unterschrank)	PNC 206178 ❑
• Front-Fußblende, 1600 mm (nicht für Kühl-/Tiefkühl-Unterschrank)	PNC 206179 ❑
• 1 Paar seitliche Fußblenden, nicht für Kühl-/Tiefkühlunterschrank	PNC 206180 ❑
• 2 Blenden für Servicekanal für einseitige Installation	PNC 206181 ❑
• 2 Blenden für Servicekanal für Rücken-an-Rücken-Installation von Tischgeräten auf Unterbau	PNC 206202 ❑
• 4 Füße für Sockelaufstellung (nicht für Serie 900 Stand-Grillgerät)	PNC 206210 ❑
• Abgaskondensator für Vollmodul, 150 mm Ø	PNC 206246 ❑
• Rückseitiger Abgaskamin, 800 mm	PNC 206304 ❑
• Unterkonstruktion für Fußmontage oder fahrbar 800 mm (XP700-900)	PNC 206367 ❑
• Unterkonstruktion für Fußmontage oder fahrbar 1200 mm (XP700-900)	PNC 206368 ❑
• Unterkonstruktion für Fußmontage oder fahrbar 1600 mm (XP700-900)	PNC 206369 ❑
• Unterkonstruktion für Fußmontage oder fahrbar 2000 mm (XP700-900)	PNC 206370 ❑
• Rückwandverkleidung - 800 mm (XP700-900)	PNC 206374 ❑
• Rückwandverkleidung - 1000 mm (XP700-900)	PNC 206375 ❑
• Rückwandverkleidung - 1200 mm (XP700-900)	PNC 206376 ❑
• Netzgitter für Abzugskanal, 400 mm (700XP/900)	PNC 206400 ❑
• 2 Seitenblenden für freistehende Geräte	PNC 216134 ❑
• Wagen mit Hubvorrichtung und abnehmbarem Tank	PNC 922403 ❑
• 2-teiliger Universal-Einsatzkorb für 150 l Kochkessel	PNC 925019 ❑
• Druckregler für Gasgeräte	PNC 927225 ❑

Das Unternehmen behält sich das Recht auf Änderungen der Spezifikation vor.

Modulare Großküchengeräteserie 900XP Gas-Kochkessel, rund, 150 l, direkte Beheizung

Front

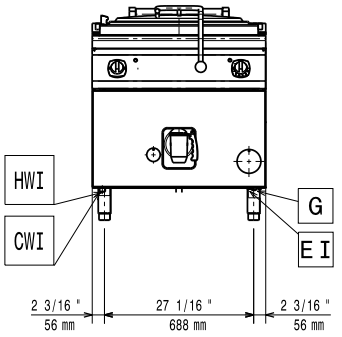

Seite

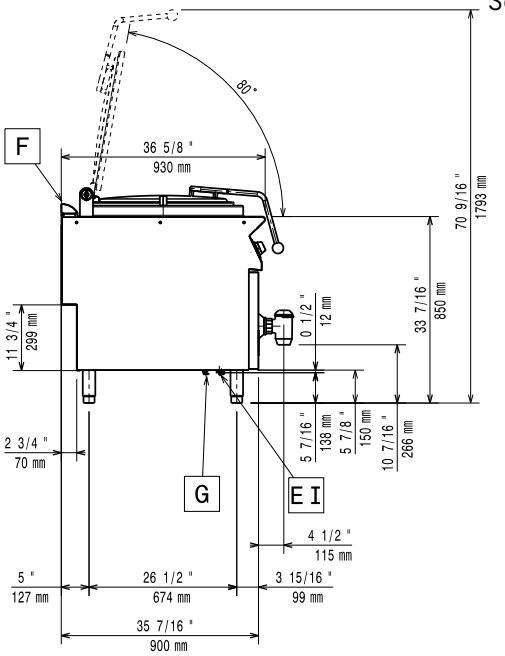

CWI1 = Kaltwasserzulauf
EI = Elektroanschluss
G = Gasanschluss
HWI = Warmwasserzulauf

oben

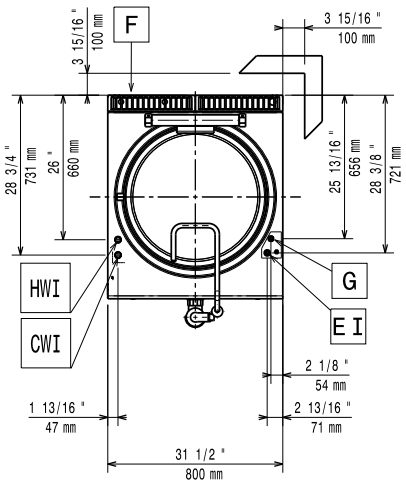

Elektrisch

Netzspannung:	
391107 (E9BSGHDRF0)	220-230 V/1 ph/50 Hz
Gesamt-Watt	0.1 kW

Gas

Gasleistung:	81816 Btu/h (24 kW)
Standardgasart:	Erdgas
Gasart, Option:	Erdgas
Gaszufuhr:	1/2"
Erdgasdruck:	7" WS (17,4 mbar)
Flüssiggasdruck:	11" WS (27,7 mbar)

Schlüsselinformation

Tiegel-Nutzinhalt:	145 lt
Durchmesser runder Kochkessel:	600 mm
Versandgewicht:	113 kg
Versandhöhe:	1120 mm
Versandlänge:	1110 mm
Versandtiefe:	860 mm
Versandvolumen:	1.07 m³

Kein Abstand an Geräterückseiten erforderlich, wenn die Wand aus nicht brennbarem Material ist. Bei Wand aus brennbarem Material muss ein Mindestwandabstand von 50 mm eingehalten werden.

Das Unternehmen behält sich das Recht auf Änderungen der Spezifikation vor.