Electrolux

Modulare Großküchengeräteserie 900XP Gas-Kochkessel, rund, 150 l, indirekte Beheizung, autom. Wasserbefüllung im Doppelmantel

Technisches Datenblatt
ARTIKEL #
MODELL #

NAME #

SIS #

AIA #

391103 (E9BSGHIRFR) 100/150-L-GAS-KOCHK. INDIR. BEH. AUTOM.

Kurzbeschreibung

Artikel Nr.

Gas-Kochkessel 150 Ltr., indirekt beheizt, mit Pressostat und automatischer Wasserbefüllung
- mit Kalt- und Warmwasserzulauf und 2" Auslaufhahn mit isoliertem Griff
- Kesseldurchmesser: 600 mm

Genehmigung:

Hauptmerkmale

- Runder Kessel zum Kochen, Dünsten oder Pochieren aller Produktarten.
- Produkte werden gleichmäßig im Boden und den Seitenwänden des Kessels durch ein indirektes Heizsystem erwärmt durch im Doppelmantel erzeugten Dampf von 110° C.
- Über externes Ventil kann manuell überschüssige Luft aus dem Doppelmantel während der Aufheizphase abgeblasen werden.
- Gerät mit IPX5 Strahlwasserschutz.
- Manometer für korrekte Regelung der Funktionen.
- Energieregelung über Regelschalter.
- Ein Sicherheitsventil schützt vor zu niedrigem Wasserstand.
- Sicherheitsventil zum Vermeiden von Dampfüberdruck im Doppelmantel.
- Kein Überschreiten der Kochtemperaturen, rasche Reaktion.
- Großer Auslaufhahn für sicheres und müheloses Leeren des Kessels.
- Festsitzender Deckel reduziert die Kochzeit und spart Energiekosten.
- Ergonomie: einzigartiges Verhältnis zwischen Kesseldurchmesser und -Höhe. Kesseltiefe erleichtert Umrühren und schonenden Umgang mit den Garprodukten.
- Ausgussrohr und -hahn sind leicht von außen zu reinigen.
- Geschlossenes Heizsystem - keine Energieverschwendung
- Automatische Kesselfüllung mit Wasser über Magnetventil.
- Große, glatte Flächen, leichter Zugang für Reinigungsarbeiten.
- Druckschalterregelung überwacht den Verbrauch von Energie und Wasser.
- Das besondere Design der Regelschalter schützt vor Wassereindringen.

Konstruktion

- Doppelwandkessel mit hochqualitativer Isolierung, spart Energie und hält die Temperatur der Arbeitsumgebung niedrig.
- Gepresste Kochkessel und Doppelmantel aus Edelstahl AISI 316.
- Robuste Edelstahlbrenner mit Flammenwächter, geschützter Zündflamme und optimierter Verbrennung.
- Außenverkleidung aus Edelstahl mit Scotch Brite Schliff.
- Gerät mit rechtwinkligen Seitenkanten für bündige Verbindung der Gerät nebeneinander ohne Ritzen und Schmutzecken.

Serienmäßiges Zubehör

• 1 St. Anti-Korrosionsmittel für Wasser für indirekt beheizte Kochkessel	PNC 927222

Optionales Zubehör

• Verbindungs-/Dichtungs-Bausatz	PNC 206086 ❑
• Rückstromverhinderer, 150 mm Ø	PNC 206132 ❑
• Adapterring für Abgaskondensator, 150 mm Ø	PNC 206133 ❑
• Satz mit 4 Rollen, 2 schwenkbar mit Bremse	PNC 206135 ❑

Electrolux
Modulare Großküchengeräteserie 900XP Gas-Kochkessel, rund, 150 l, indirekte Beheizung, autom. Wasserbefüllung im Doppelmantel

• 1 Satz geflanschte Füße	PNC 206136 ❑
• Front-Sockelblende, 800 mm	PNC 206148 ❑
• Front-Sockelblende, 1000 mm	PNC 206150 ❑
• Front-Sockelblende, 1200 mm	PNC 206151 ❑
• Front-Sockelblende, 1600 mm	PNC 206152 ❑
• Front-Fußblende, 800 mm (nicht für Kühl-/Tiefkühl-Unterschrank)	PNC 206176 ❑
• Front-Fußblende, 1000 mm (nicht für Kühl-/Tiefkühl-Unterschrank)	PNC 206177 ❑
• Front-Fußblende, 1200 mm (nicht für Kühl-/Tiefkühl-Unterschrank)	PNC 206178 ❑
• Front-Fußblende, 1600 mm (nicht für Kühl-/Tiefkühl-Unterschrank)	PNC 206179 ❑
• 1 Paar seitliche Fußblenden, nicht für Kühl-/Tiefkühlunterschrank	PNC 206180 ❑
• 2 Blenden für Servicekanal für einseitige Installation	PNC 206181 ❑
• 2 Blenden für Servicekanal für Rücken-an-Rücken-Installation von Tischgeräten auf Unterbau	PNC 206202 ❑
• 4 Füße für Sockelaufstellung (nicht für Serie 900 Stand-Grillgerät)	PNC 206210 ❑
• Abgaskondensator für Vollmodul, 150 mm Ø	PNC 206246 ❑
• Automatischer Druckminderer für Doppelwand-Kochkkessel (indirekte Beheizung) 100 + 150 l und Druckkochkessel	PNC 206279 ❑
• Rückseitiger Abgaskamin, 800 mm	PNC 206304 ❑
• Unterkonstruktion für Fußmontage oder fahrbar 800 mm (XP700-900)	PNC 206367 ❑
• Unterkonstruktion für Fußmontage oder fahrbar 1200 mm (XP700-900)	PNC 206368 ❑
• Unterkonstruktion für Fußmontage oder fahrbar 1600 mm (XP700-900)	PNC 206369 ❑
• Unterkonstruktion für Fußmontage oder fahrbar 2000 mm (XP700-900)	PNC 206370 ❑
• Rückwandverkleidung - 800 mm (XP700-900)	PNC 206374 ❑
• Rückwandverkleidung - 1000 mm (XP700-900)	PNC 206375 ❑
• Rückwandverkleidung - 1200 mm (XP700-900)	PNC 206376 ❑
• Netzgitter für Abzugskanal, 400 mm (700XP/900)	PNC 206400 ❑
• 2 Seitenblenden für freistehende Geräte	PNC 216134 ❑
• Wasserfilter für Voll-Demineralisierung	PNC 864367 ❑
• Wagen mit Hubvorrichtung und abnehmbarem Tank	PNC 922403 ❑
• 2-teiliger Universal-Einsatzkorb für 150 l Kochkessel	PNC 925019 ❑
• Anti-Korrosionsmittel für Wasser für indirekt beheizte Kochkessel	PNC 927222 ❑
• Druckregler für Gasgeräte	PNC 927225 ❑

Das Unternehmen behält sich das Recht auf Änderungen der Spezifikation vor.

Modulare Großküchengeräteserie 900XP Gas-Kochkessel, rund, 150 l, indirekte Beheizung, autom. Wasserbefüllung im Doppelmantel

Front

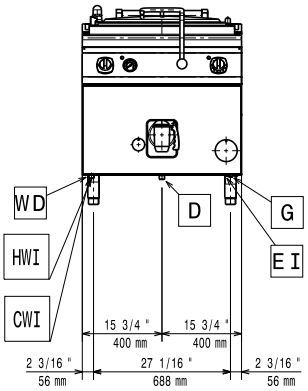

Seite

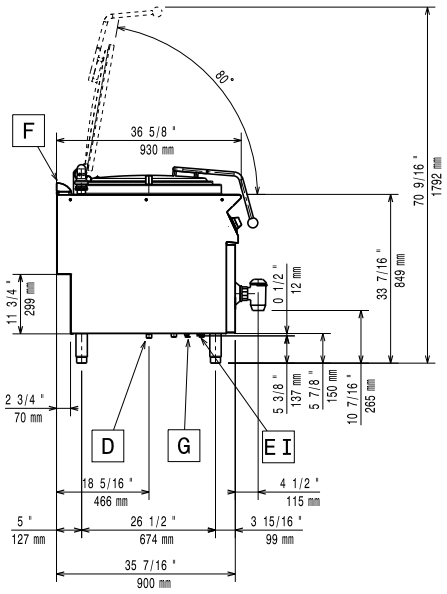

CWI1 = Kaltwasserzulauf **HWI = Warmwasserzulauf**
D = Ablauf
EI = Elektroanschluss
G = Gasanschluss

oben

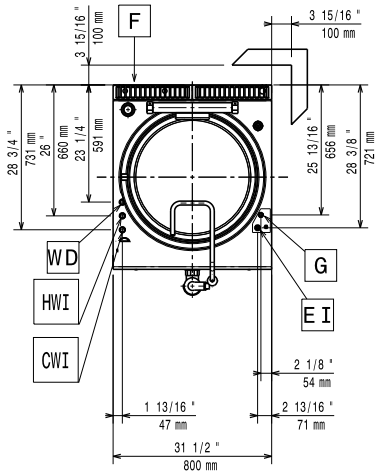

Elektrisch

Netzspannung:	
391103 (E9BSGHIRFR)	220-230 V/1 ph/50 Hz
Gesamt-Watt	0.1 kW

Gas

Gasleistung:	81816 Btu/h (24 kW)
Standardgasart:	Erdgas
Gasart, Option:	Erdgas
Gaszufuhr:	1/2"
Erdgasdruck:	7" WS (17,4 mbar)
Flüssiggasdruck:	11" WS (27,7 mbar)

Schlüsselinformation

Tiegel-Nutzinhalt:	145 lt
Durchmesser runder Kochkessel:	600 mm
Versandgewicht:	142 kg
Versandhöhe:	1230 mm
Versandlänge:	1110 mm
Versandtiefe:	860 mm
Versandvolumen:	1.17 m³

Kein Abstand an Geräterückseiten erforderlich, wenn die Wand aus nicht brennbarem Material ist. Bei Wand aus brennbarem Material muss ein Mindestwandabstand von 50 mm eingehalten werden.

Das Unternehmen behält sich das Recht auf Änderungen der Spezifikation vor.