Electrolux

Modulare Großküchengeräteserie 900XP Elektro-Rechteckkochkessel, 250 l

Technisches Datenblatt
ARTIKEL #
MODELL #

NAME #

SIS #

AIA #

391123 (E9BSELIUFE) 250-L-EL.-RECHTECKKOCHKESSEL INDIR. BEH.

Kurzbeschreibung

Artikel Nr.

Elektro-Rechteckkessel 250 Ltr., indirekt beheizt
- mit Kalt- und Warmwasserzulauf und 2" Auslaufhahn mit isoliertem Griff
- Kesselabmessungen LxBxH: 1040x550x485 mm

Genehmigung:

Hauptmerkmale

- Kessel zum Kochen, Dünsten oder Pochieren aller Arten von Produkten.
- Produkte werden gleichmäßig im Boden und den Seitenwänden des Kessels durch ein indirektes Heizsystem erwärmt durch im Doppelmantel erzeugten Dampf von 110° C.
- Tiefgezogener Kessel und Deckel aus CrNiMo-Stahl 1.4401.
- Armierte Incoloy Heinzelemente mit Sicherheitsthermostat unten im Doppelmantel.
- Über externes Ventil kann manuell überschüssige Luft aus dem Doppelmantel während der Aufheizphase abgeblasen werden.
- Gerät mit IPX5 Strahlwasserschutz.
- Ein Sicherheitsventil schützt vor zu niedrigem Wasserstand.
- Kein Überschreiten der Kochtemperaturen, rasche Reaktion.
- Großer Auslaufhahn für sicheres und müheloses Leeren des Kessels.
- Festsitzender Deckel reduziert die Kochzeit und spart Energiekosten.
- Ergonomie: einzigartiges Verhältnis zwischen Kesseldurchmesser und -Höhe. Kesseltiefe erleichtert Umrühren und schonenden Umgang mit den Garprodukten.
- Ausgussrohr und -hahn sind leicht von außen zu reinigen.
- Geschlossenes Heizsystem - keine Energieverschwendung
- Magnetventil zum Befüllen mit Kalt- und Warmwasser.
- Große, glatte Flächen, leichter Zugang für Reinigungsarbeiten.
- Druckschalterregelung überwacht den Verbrauch von Energie und Wasser.
- Das besondere Design der Regelschalter schützt vor Wassereindringen.

Konstruktion

- Außenverkleidung aus Edelstahl mit Scotch Brite Schliff.
- Gerät mit rechtwinkligen Seitenkanten für bündige Verbindung der Gerät nebeneinander ohne Ritzen und Schmutzecken.

Serienmäßiges Zubehör

• 1 St. Anti-Korrosionsmittel für Wasser für indirekt beheizte Kochkessel	PNC 927222

Optionales Zubehör

• Verbindungs-/Dichtungs-Bausatz	PNC 206086 ❑
• 1 Satz geflanschte Füße	PNC 206136 ❑
• Front-Sockelblende, 1200 mm	PNC 206151 ❑
• Front-Sockelblende, 1600 mm	PNC 206152 ❑
• Front-Fußblende, 1200 mm (nicht für Kühl-/Tiefkühl-Unterschrank)	PNC 206178 ❑
• Front-Fußblende, 1600 mm (nicht für Kühl-/Tiefkühl-Unterschrank)	PNC 206179 ❑
• 1 Paar seitliche Fußblenden, nicht für Kühl-/Tiefkühlunterschrank	PNC 206180 ❑

Electrolux
Modulare Großküchengeräteserie 900XP Elektro-Rechteckkochkessel, 250 l

• 4 Füße für Sockelaufstellung (nicht für Serie 900 Stand-Grillgerät)	PNC 206210 ❑
• Rückwandverkleidung - 1200 mm (XP700-900)	PNC 206376 ❑
• 2 Seitenblenden für freistehende Geräte	PNC 216134 ❑

Das Unternehmen behält sich das Recht auf Änderungen der Spezifikation vor.

Modulare Großküchengeräteserie 900XP Elektro-Rechteckkochkessel, 250 l

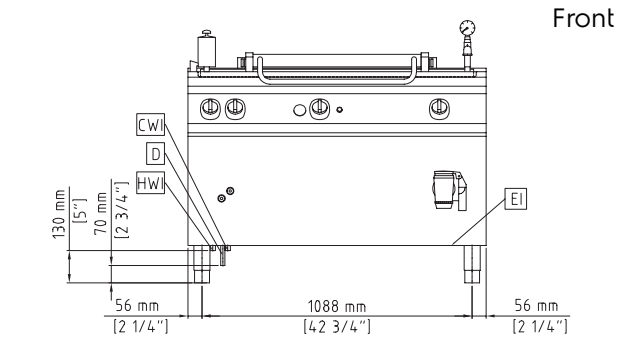

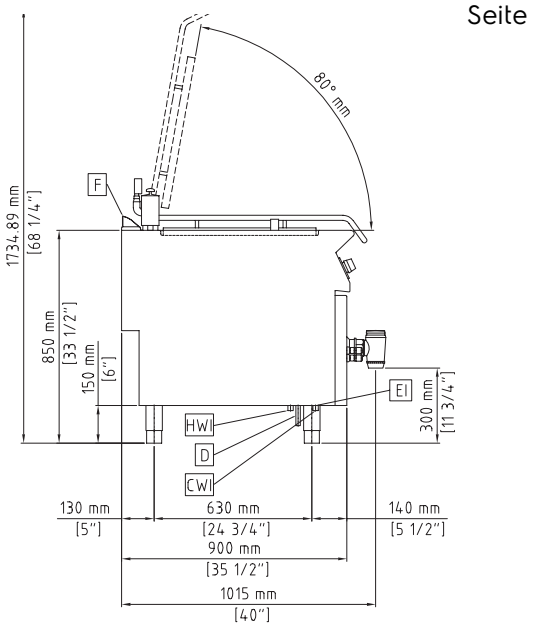

CWI1 = Kaltwasserzulauf
D = Ablauf
EI = Elektroanschluss
HWI = Warmwasserzulauf

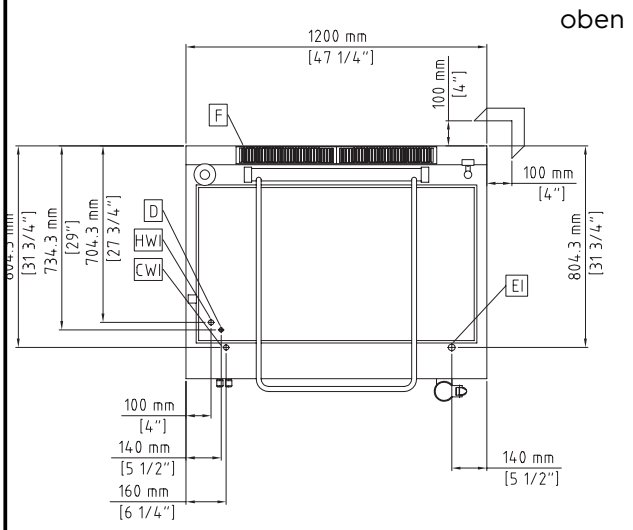

Elektrisch

Netzspannung:	
391123 (E9BSELIUFE)	400 V/3N ph/50/60 Hz
Gesamt-Watt	24 kW

Schlüsselinformation

Tiegel-Nutzinhalt:	240 lt
Länge Rechteckkochkessel:	1040 mm
Höhe Rechteckkochkessel:	485 mm
Tiefe Rechteckkochkessel:	550 mm
Versandgewicht:	224 kg
Versandhöhe:	1200 mm
Versandlänge:	1020 mm
Versandtiefe:	1230 mm
Versandvolumen:	1.51 m³

Kein Abstand an Geräterückseiten erforderlich, wenn die Wand aus nicht brennbarem Material ist. Bei Wand aus brennbarem Material muss ein Mindestwandabstand von 50 mm eingehalten werden.

Das Unternehmen behält sich das Recht auf Änderungen der Spezifikation vor.