Electrolux PROFESSIONAL

Modulare Großküchengeräteserie 700XP El. Bratplatte-Glatt Oberfläche 400mm-Hartverchromt / Gebürstet

Technisches Datenblatt
ARTIKEL #
MODELL #

NAME #

SIS #

AIA #

371321 (E7IIKIAOMCA)	Halbmodul Elektro-Bratplatte mit glatt gebürsteter hartverchromter Stahloberfläche, geneigt, 230V, Thermostatregelung, Schaber inkludiert
371325 (E7IIKDAOMCA)	Halbmodul Elektro-Bratplatte mit glatt gebürsteter hartverchromter Stahloberfläche, geneigt, Thermostatregelung, Schaber inkludiert

Kurzbeschreibung

Artikel Nr.

Zur Montage auf Neutralen Unterbauten, Kühlunterbauten, Brückenbauweise oder Wandmontage. Glatte geneigte Oberfläche mit gebürsteter hartverchromter Stahlplatte. Temperaturbereich bis 280°C. 230V Elektroanschluss. Fettschublade unter der Bratoberfläche entfernbar. Außenverkleidung in Edelstahl mit Scotch brite Oberflächenfinish. Tiefgezogene Oberplatte in einem Stück 1,5 mm Edelstahl Materialstärke. Rechtwinkelige Seitenwände für Flächenbündige Montage. Schaber und Spritzschutzblech inkludiert.

Hauptmerkmale

- Gerät zur Montage auf offene Unterbauten, Brückenkonsolen oder bodenfreie Systeme.
- Große Abflussöffnung in der Platte zum Fettablauf in 1 l Auffangbehälter unter der Grillfläche.
- Großer Fettauffangbehälter als Option zur Installation unter Tischgeräte über offenem Unterschrank.
- Sicherheitsthermostat und thermostatische Regelung.
- Dreiseitiger, hoher Edelstahl-Spritzschutz, leicht abnehmbar für einfache Reinigung.
- IPX4 Spritzwasserschutz.
- Vorderer Warmhaltebereich
- Temperaturbereich von 120° bis 280°C.
- Infrarot-Heizelement2 unter der Kochfläche.
- Die grob gebürstete Chromoberfläche ist sehr kratzfest und erleichtert die Reinigung am Ende des Tages.
- Abstreifer für glatte Platte serienmäßig enthalten.

Konstruktion

- Nutzfläche glatt.
- Außenverkleidung aus Edelstahl mit Scotch Brite Schliff.
- Einteilige tiefgezogene 1,5 mm dicke Deckplatte aus Edelstahl.
- Gerät mit rechtwinkligen Seitenkanten für bündige Verbindung der Gerät nebeneinander ohne Ritzen und Schmutzecken.
- Kochfläche 12 mm starkes gebürstetes Chrom für optimale Grillergebnisse und einfache Handhabung.

Genehmigung:

Electrolux PROFESSIONAL
Modulare Großküchengeräteserie 700XP El. Bratplatte-Glatt Oberfläche 400mm-Hartverchromt / Gebürstet

Serienmäßiges Zubehör

- 1 St. Schaber für Bratplatten mit glatter Platte PNC 164255

Optionales Zubehör

- Schaber für Bratplatten mit glatter Platte PNC 164255 ❑
- Verbindungs-/Dichtungs-Bausatz PNC 206086 ❑
- Träger für Brückeninstallation, 800 mm PNC 206137 ❑
- Träger für Brückeninstallation, 1000 mm PNC 206138 ❑
- Träger für Brückeninstallation, 1200 mm PNC 206139 ❑
- Träger für Brückeninstallation, 1400 mm PNC 206140 ❑
- Träger für Brückeninstallation, 1600 mm PNC 206141 ❑
- Träger für Brückeninstallation, 400 mm PNC 206154 ❑
- Rückseitiger Abgaskamin, 400 mm PNC 206303 ❑
- Seitlicher Handlauf rechts/links Marine für XP700 PNC 206307 ❑
- RÜCKS. HANDLAUF 800 MM - MARINE PNC 206308 ❑
- Fettauffangbehälter für Grillplatten PNC 206346 ❑
- Netzgitter für Abzugskanal, 400 mm (700XP/900) PNC 206400 ❑
- Front-Handlauf, 400 mm PNC 216046 ❑
- Front-Handlauf, 600 mm PNC 216047 ❑
- Front-Handlauf, 1200 mm PNC 216049 ❑
- Front-Handlauf, 1600 mm PNC 216050 ❑
- Breiter Handlauf, Portionierbord, 400 mm PNC 216185 ❑
- Breiter Handlauf, Portionierbord, 800 mm PNC 216186 ❑
- 2 Seitenblenden für Tischgeräte PNC 216277 ❑

Modulare Großküchengeräteserie 700XP El. Bratplatte-Glatt Oberfläche 400mm-Hartverchromt / Gebürstet

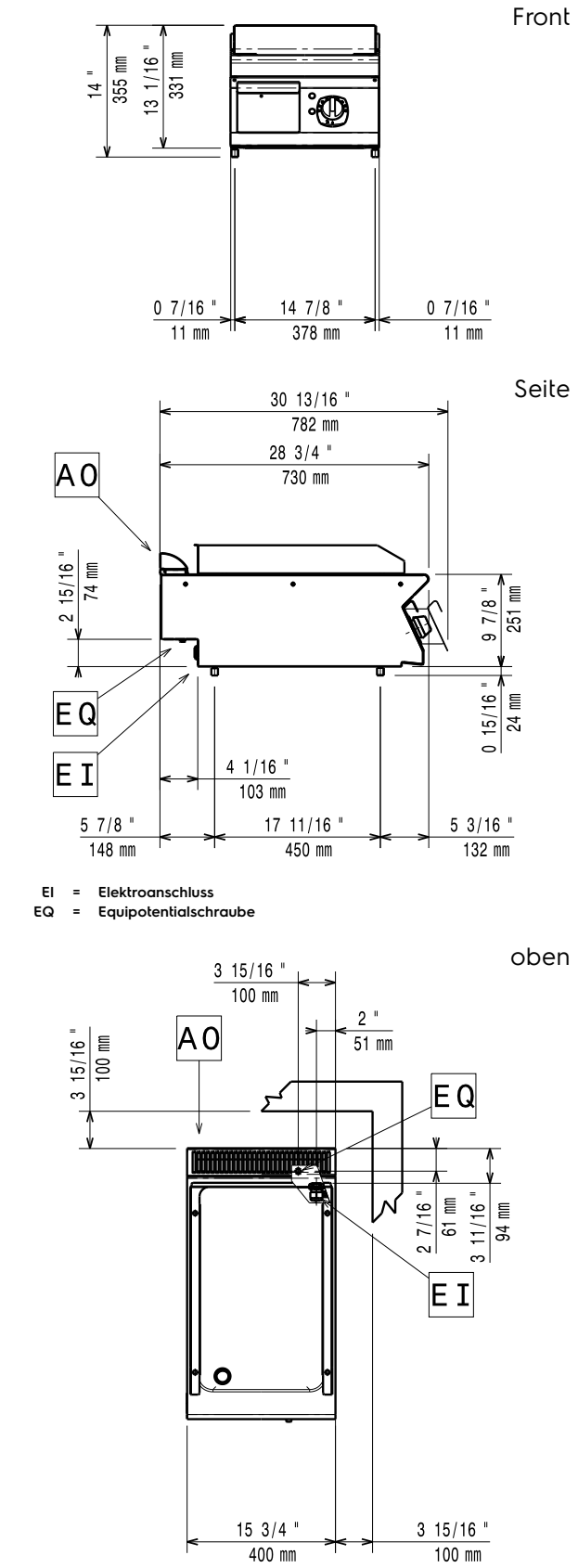

Elektrisch

Netzspannung:	
371321 (E7IIKIAOMCA)	230 V/3 ph/50/60 Hz
371325 (E7IIKDAOMCA)	400 V/3 ph/50/60 Hz
Anschlusswert:	
371321 (E7IIKIAOMCA)	3.9 kW
371325 (E7IIKDAOMCA)	4.2 kW
Gesamt-Watt	
371321 (E7IIKIAOMCA)	3.9 kW
371325 (E7IIKDAOMCA)	4.2 kW

Schlüsselinformation

Garflächenlänge:	330 mm
Garflächentiefe:	540 mm
Betriebstemperatur MIN.:	120 °C
Betriebstemperatur MAX.:	280 °C
Außenabmessungen, Länge:	400 mm
Außenabmessungen, Höhe:	250 mm
Außenabmessungen, Tiefe:	730 mm
Nettogewicht:	40 kg
Versandgewicht:	
371321 (E7IIKIAOMCA)	47 kg
371325 (E7IIKDAOMCA)	40 kg
Versandhöhe:	
371321 (E7IIKIAOMCA)	540 mm
371325 (E7IIKDAOMCA)	530 mm
Versandlänge:	460 mm
Versandtiefe:	820 mm
Versandvolumen:	0.2 m³

If appliance is set up or next to or against temperature sensitive furniture or similar, a safety gap of approximately 150 mm should be maintained or some form of heat insulation fitted.