Electrolux PROFESSIONAL

Technisches Datenblatt
ARTIKEL #
MODELL #

NAME #

SIS #

AIA #

LiberoPro Induktions WOK, Tischgerät, 230V steckerfertig

600881 (E1HCEEOMCS) LiberoPro Induktions-WOK - Tischgerät 3,5 kW - 230V; 290mm Durchmesser Glaskeramikküvette; Glas-Touch-Slide-Control Leistungsstufenregler; steckerfertig

Kurzbeschreibung

Artikel Nr.

Steckerfertiges 230V, 1 Zonen Induktion- WOK Tischgerät, komplett aus Edelstahl AISI 304 gebaut. 6 mm starke Glaskeramik Wok Schale Küvette (290 mm Durchmesser), für Haltbarkeit und einfache Reinigung. Glas-Touch-Display auf der Oberseite für maximale Sichtbarkeit mit Leistungseinstellungen und Timer. 2-farbige Benutzeroberfläche (weiß und rot) für bessere Lesbarkeit. Die Sperrfunktion verhindert, dass Ihre Einstellungen während der Arbeit versehentlich geändert werden. Restwärmeanzeige um Verletzungen zu verhindern. Automatische Topferkennung und schnelles, direkts Aufheizen des Pfannenbodens. Kabel und Stecker enthalten. IPx4 Wasserschutz. Mit LiberoPro DUO Funktion. Ermöglicht die automatische Regelung der Lüftergeschwindigkeit, der LiberoPro Kochstation entsprechend der Kochintensität.

Genehmigung:

Hauptmerkmale

- Steckerfertiges Kochgerät für die Tischaufstellung.
- 2-farbiges Bedienfeld (weiß und rot) für bessere Lesbarkeit.
- Schneller Wärmetransport direkt in das Kochgeschirr, keine Wärmeabgabe an die Umwelt
- Automatische Topferkennung – schaltet nur ein, wenn eine Pfanne oder Topf aufgestellt wird
- Glas-Touch-Display auf der Oberseite für maximale Sichtbarkeit.
- Einstellungen der Leistungsstufen von 1 bis 10.
- Timer-Funktion kann verwendet werden, um die Garzeit einzustellen, schaltet die Zone automatisch am Ende der eingestellten Zeit ab.
- Hoch stoßfester, starker Ceranglas-Wok für Langlebigkeit und leichte Reinigung.
- Selbstdiagnose: Bei Funktionsstörungen wird ein Fehlercode (Exxx) angezeigt.
- Mit LiberoPro DUO Funktion. Ermöglicht die automatische Regelung der Lüftergeschwindigkeit, der LiberoPro Kochstation entsprechend der Kochintensität.

Konstruktion

- Seiten Edelstahl-Rahmen in AISI 304, 2 mm dick.
- 6 mm starke Glaskeramik Wok Schale Küvette (290 mm Durchmesser), für Haltbarkeit und einfache Reinigung.
- Herausnehmbare, waschbare Fettfilter für eine einfache, regelmäßige Reinigung.
- 4 Füße; mit 1,5 m Kabel und Schukostecker
- IPx4 Wasserschutz.

Optionales Zubehör

- Induktions-Pfanne aus Edelstahl mit Edelstahlgriff, mm 350 Ø PNC 653595 ❑

LiberoPro
Induktions WOK, Tischgerät, 230V steckerfertig

oben

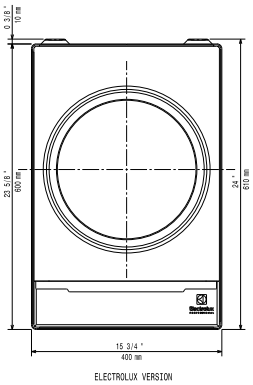

Seite

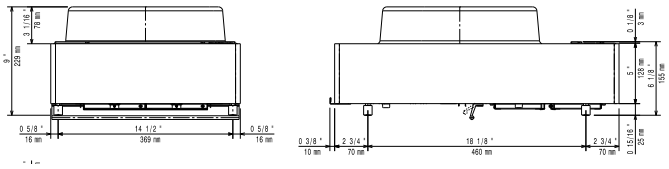

EI = Elektroanschluss
EO = Elektroanschlussdose

Other

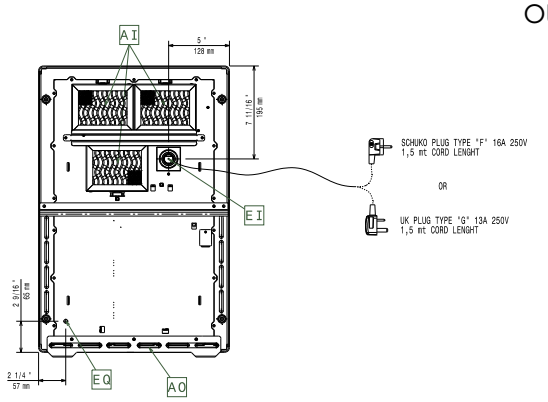

Elektrisch

Netzspannung:	
600881 (E1HCEEOMCS)	220-240 V/1N ph/50-60 Hz
Gesamt-Watt	3.5 kW

Schlüsselinformation

Außenabmessungen, Länge:	400 mm
Außenabmessungen, Tiefe:	600 mm
Außenabmessungen, Höhe:	229 mm
Nettogewicht:	21 kg
Stecker Typ:	Schuko; 1N-230V

Das Unternehmen behält sich das Recht auf Änderungen der Spezifikation vor.