Electrolux PROFESSIONAL

Technisches Datenblatt
ARTIKEL #
MODELL #

NAME #

SIS #

AIA #

LiberoPro 1 Zonen Induktionskochfeld, Tischgerät, 400V steckerfertig

600883 (E1HDDEOMCT)	LiberoPro Induktions-1 Zonen- Kochfeld 5 kW - 400V; für Töpfe von 120 bis 340mm Durchmesser; Glas-Touch-Slide-Control Leistungsstufenregler; steckerfertig IEC/EN 60309-1/2 – 16A

Kurzbeschreibung

Artikel Nr.

Steckerfertiges 400V, 1 Zonen Induktions-Kochfeld, komplett aus Edelstahl AISI 304 gebaut. Versiegelte Hochleistungs-Glas-Keramik-Kochfläche, 4 mm stark. Glas-Touch-Display auf der Oberseite für maximale Sichtbarkeit mit Leistungseinstellungen und Timer. 2-farbige Benutzeroberfläche (weiß und rot) für bessere Lesbarkeit. Die Sperrfunktion verhindert, dass Ihre Einstellungen während der Arbeit versehentlich geändert werden. Restwärmeanzeige um Verletzungen zu verhindern. Automatische Topferkennung und schnelles, direkts Aufheizen des Pfannenbodens. Geeignet für Töpfe und Pfannen mit einem Durchmesser von 120 mm bis 340 mm. Kabel und Stecker enthalten. IPx4 Wasserschutz. Mit LiberoPro DUO Funktion. Ermöglicht die automatische Regelung der Lüftergeschwindigkeit, der LiberoPro Kochstation entsprechend der Kochintensität.

Genehmigung:

Hauptmerkmale

- Steckerfertiges Kochgerät für die Tischaufstellung.
- 2-farbiges Bedienfeld (weiß und rot) für bessere Lesbarkeit.
- Schneller Wärmetransport direkt in das Kochgeschirr, keine Wärmeabgabe an die Umwelt
- Automatische Topferkennung – schaltet nur ein, wenn eine Pfanne oder Topf aufgestellt wird
- Glas-Touch-Display auf der Oberseite für maximale Sichtbarkeit.
- Einstellungen der Leistungsstufen von 1 bis 10.
- Timer-Funktion kann verwendet werden, um die Garzeit einzustellen, schaltet die Zone automatisch am Ende der eingestellten Zeit ab.
- Geeignet für Töpfe und Pfannen mit einem Durchmesser von 120 mm bis 340 mm.
- Selbstdiagnose: Bei Funktionsstörungen wird ein Fehlercode (Exxx) angezeigt.
- Mit LiberoPro DUO Funktion. Ermöglicht die automatische Regelung der Lüftergeschwindigkeit, der LiberoPro Kochstation entsprechend der Kochintensität.

Konstruktion

- Seiten Edelstahl-Rahmen in AISI 304, 2 mm dick.
- Versiegeltes Schwerlast-Glas-Keramik-Kochfläche, 4 mm stark.
- Herausnehmbare, waschbare Fettfilter für eine einfache, regelmäßige Reinigung.
- 4 Füße; mit 1,5 m Kabel und Schukostecker
- IPx4 Wasserschutz.

Optionales Zubehör

- Universal-Bratpfanne aus Edelstahl, 200 mm Ø mit Edelstahlgriff, geeignet für Induktion und alle anderen Beheizungsarten — PNC 653596 ❑
- Universal-Bratpfanne mit Edelstahlgriff, 240 mm Ø, geeignet für Induktion und alle anderen Beheizungsarten — PNC 653597 ❑
- Universal-Bratpfanne mit Edelstahlgriff, 280 mm Ø, geeignet für Induktion und alle anderen Beheizungsarten — PNC 653598 ❑
- Universal-Bratpfanne mit gerilltem Boden für Induktionsherde — PNC 653618 ❑

LiberoPro
1 Zonen Induktionskochfeld, Tischgerät, 400V steckerfertig

oben

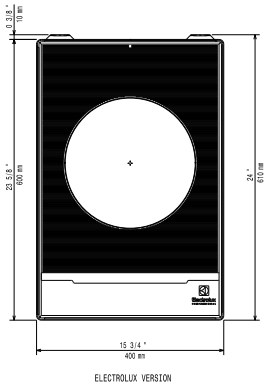

Seite

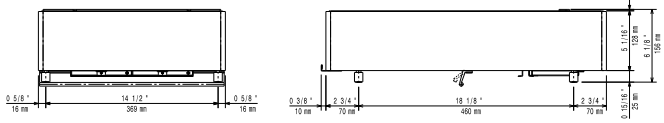

EI = Elektroanschluss
EO = Elektroanschlussdose

Other

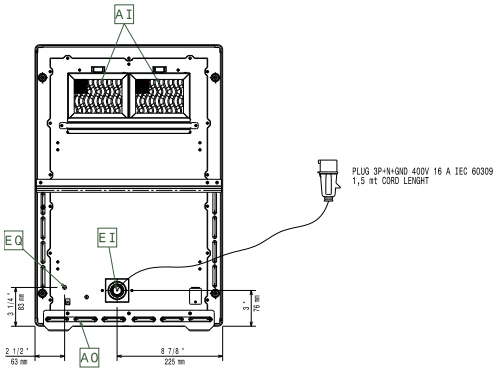

Elektrisch

Netzspannung:	
600883 (E1HDDEOMCT)	380-415 V/3 ph/50-60 Hz
Gesamt-Watt	5 kW
Mindestspannung AMP:	16A

Schlüsselinformation

Leistung vordere Platten	0 - 0 kW
Leistung hintere Platten	5 - kW
Außenabmessungen, Länge:	400 mm
Außenabmessungen, Tiefe:	600 mm
Außenabmessungen, Höhe:	152 mm
Nettogewicht:	19 kg
Stecker Typ:	IEC/EN 60309-1/2 – 16A

Das Unternehmen behält sich das Recht auf Änderungen der Spezifikation vor.