Technisches Datenblatt
ARTIKEL #
MODELL #

NAME #

SIS #

AIA #

Plug In SpeeDelight verstellbare obere Heizplatte, gerillte abnehmbare Teflon Platte_EU Stecker

603907 (HSG2RPRP5)

SpeeDelight mit manuell verstellbarer Oberer gerillter Heizplatte

Kurzbeschreibung

Artikel Nr.

Es kombiniert 3 Kochtechnologien: Kontakt, Infrarotstrahlung und Mikrowellen, um perfekt verarbeitete und bis zum Kern erhitzte Speisen zu liefern. Der Energiesparmodus wechselt nach einer vom Bediener festgelegten Zeit (von 1 bis 60 Minuten) automatisch in den Standby-Modus. Wird mit USB-Anschluss und Wi-Fi- Vorbereitung geliefert, um die Arbeitsabläufe zu optimieren und lokale und Remote-Interaktionen (Temperaturen, Countdowns, Warnungen) zu ermöglichen. Deckel, Rückwand und Boden aus AISI 304 S/S. Automatisches Anheben des Deckels am Ende des Garzyklus über eine mechanische Feder. Aluminium gerippte obere Kontaktplatte (215 x 215 mm), die mit einer speziellen Antihaftbeschichtung versehen ist; glatte 4 mm dicke Quarzglasbodenkochfläche (250 x 250 mm). Der vordere Lufteinlass und der hintere Auslass für eine effiziente Belüftung ermöglichen eine einfache Entnahme der Luftfilter und die Installation nebeneinander. 2 Temperatursonden zur unabhängigen Regelung der Temperatur der Ober- und Unterplatte. Elektronische Steuerung mit digitaler LED-Anzeige mit einstellbarer Helligkeit und Countdown-Anzeige und Summer mit einstellbarer Lautstärke am Ende des Zyklus. 800W elektrische gepanzerte Heizelemente auf der Deckplatte. 500W elektrisch gepanzertes Heizelement auf der Bodenplatte, 1x1050W Magnetron für Mikrowelle. Ergonomischer Griff für einfaches Betätigen des Deckels. 8 vorinstallierte Programme (editierbar): P1 = 70 sec. (12 Sek. MW); P2 = 80 Sek. (12 Sek. MW); P3 = 70 Sek. (25 Sek. MW); P4 = 75 Sek. (28 Sek. MW); P5 = 85 Sek. (38 Sek. MW); P6 = 90 Sek. (30 Sek. MW); P7 = 48 Sek. (42 Sek. MW); P8 = 12 Sek. (keine MW). Bei Obertemperatur = 249°C und Untertemperatur = 220°C

Genehmigung:

Hauptmerkmale

- Kombiniert 3 Kochtechnologien: Kontaktplatte, Infrarotstrahlung und Mikrowellen, um perfekt gegarte Speisen zu liefern.
- Der Energiesparmodus wechselt automatisch nach einer vom Teilnehmer eingestellten Zeitspanne (1 bis 60 Minuten) in den Standby-Modus.
- Wird geliefert mit USB-Port und Wi-Fi-Verbindung zur Optimierung von Workflows. Ermöglicht lokale und Remote-Interaktion (Temperaturen, Countdowns, Warnungen).
- Elektronische Steuerung mit digitaler 4.3" LED-Anzeige mit einstellbarer Helligkeit.
- Countdown-Anzeige und Alarm mit einstellbarer Lautstärke zum Ende des Zyklus.
- 8 Programme auf dem Display auswählbar.
  Die 8 Programme können vom Benutzer angepasst werden.
  Die programmierbaren Parameter sind:
  -Temperatur der oberen Platte
  -Temperatur der unteren Platte
  -Gesamtdauer jedes Zyklus
  -Dauer und Verteilung der Mikrowellen in jedem Zyklus.
- Automatische mechanische Deckelhalterung und gesteuerte Öffnungsanlage.
- IPx4 Wasserschutz.
- Ergonomischer Griff zur einfachen Bewegung des Deckels.
- Entsprechend der Verordnung (EG) Nr. 1935/2004 und ihren Änderungen sowie der Verordnung (EG) Nr. 2023/2006 und ihren Änderungen.
- [NOT TRANSLATED]
- Bereit für Konnektivität: Ermöglicht Datenüberwachung in Echtzeit für angeschlossene Geräte (erfordert optionales Zubehör - kontaktieren Sie uns für weitere Details).
- Gepresster antihaftbeschichteter Einsatz, der während aller Kochzyklen verwendet wird, um maximale Reinigungsfähigkeit zu gewährleisten und die Anforderungen an den Kontakt mit Lebensmitteln zu erfüllen.

Konstruktion

- 2 Temperaturfühler für unabhängige Regelung der Oberhitze und der Unterhitze.
- Gerillte Aluminium-Kontaktplatte (215 x 215 mm) mit anti-Haft-Beschichtung.
- Glatte, 4 mm dicke Quarzglass-Bodenplatte (250 x 250 mm).
- Unabhängige Temperatureinstellung der oberen und unteren Platte von 100 bis 250 ° C.
- Automatisches Öffnen des Deckels am Ende des Kochzyklus mittels mechanischer Feder.
- Deckelabdeckungen, Griff und Seitenteile aus hochwertigem Verbundwerkstoff.
- Frontlufteinlass und Rücklauf für effiziente Kühllüftung ermöglicht leichte Luftfilterentfernung und nebeneinanderliegende Montage.
- 1 x 1050 W Magnetron für Mikrowelle
- 500W Heizelement an der unteren Platte
- 800 W Heizelement an der oberen Platte

Serienmäßiges Zubehör

• 1 St. Glasschutz für HSG und speeDelight	PNC 653527
• 1 St. Reinigungspinsel für HSG und speeDelight	PNC 653623
• 1 St. Spatel für HSG und speeDelight	PNC 653625
• 1 St. 4 Gummifüsse – 26mmHöhe	PNC 653792

Optionales Zubehör

• Glasschutz für HSG und speeDelight	PNC 653527	❑
• Reinigungspinsel für HSG und speeDelight	PNC 653623	❑
• Spatel für HSG und speeDelight	PNC 653625	❑
• Abnehmbare Teflonplatte für HSG, GERILLT	PNC 653787	❑
• 4 STAINLESS STEEL FEET – 76MM HEIGHT	PNC 653791	❑
• 4 Gummifüsse – 40mmHöhe	PNC 653793	❑

Das Unternehmen behält sich das Recht auf Änderungen der Spezifikation vor.

Electrolux PROFESSIONAL

Plug In
SpeeDelight verstellbare obere Heizplatte, gerillte abnehmbare Teflon Platte_EU Stecker

Front

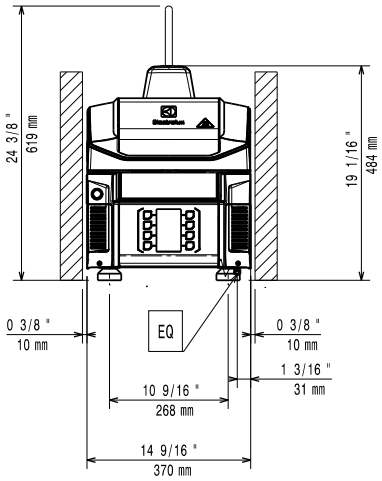

Seite

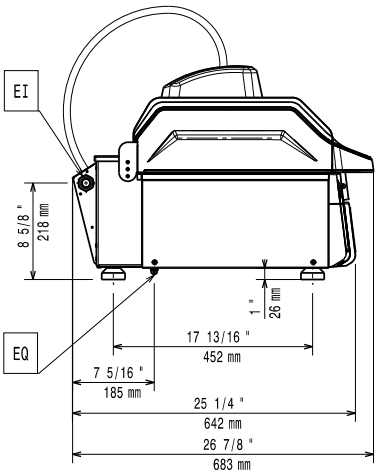

EI = Elektroanschluss
EO = Elektroanschlussdose

oben

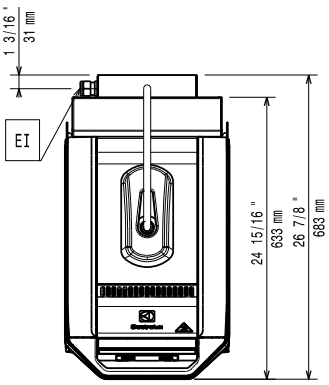

Elektrisch

Netzspannung:	
603907 (HSG2RPRP5)	220-230 V/1 ph/50 Hz
Ampère	12 A
Gesamt-Watt	2.7 kW

Installation

Clearance: 190mm from rear vertical panel

Schlüsselinformation

Außenabmessungen, Länge:	370 mm
Außenabmessungen, Tiefe:	683 mm
Außenabmessungen, Höhe:	619 mm
Nettogewicht:	42.5 kg
Versandgewicht:	54 kg
Versandhöhe:	710 mm
Versandlänge:	450 mm
Versandtiefe:	760 mm
Versandvolumen:	0.24 m³

Das Unternehmen behält sich das Recht auf Änderungen der Spezifikation vor.